2020年版

露出型弾性固定柱脚工法

円形鋼管用 保有耐力接合タイプ

ISベース CP

アイエス

工法:(一財)日本建築センター評定／BCJ評定ーST0282ー01
材料:国土交通大臣認定

技術で「信頼」を創り出す
ISK アイエスケー株式会社

サイズバリエーションがさらに進化。
柱脚の設計が容易、
高い柱脚耐力で安心・安全。
多様化する設計ニーズに応えます。

ISベース 柱脚工法

“ISベース”は、進化し続ける露出型式の柱脚工法。
独自の素材と形状を備えたアンカーボルトや
BOP方式のベースプレートの採用で、
伸びや曲げ、せん断などの応力に対する強度や剛性が向上。
確かな品質性能で柱脚工法の信頼性を築きあげました。
そして2000年1月の本格発売以来、製造から販売、
施工に至るまで、首尾一貫した万全の品質管理により、
着実に採用実績を伸ばすと共に、
製品バリエーションの幅を大きく広げ続けてきました。
“ISベース”は、**保有耐力接合タイプ**と
非保有耐力接合タイプ（CFTにも対応）の
２通りのラインナップを用意し、
さらなる設計ニーズにお応えしていきます。

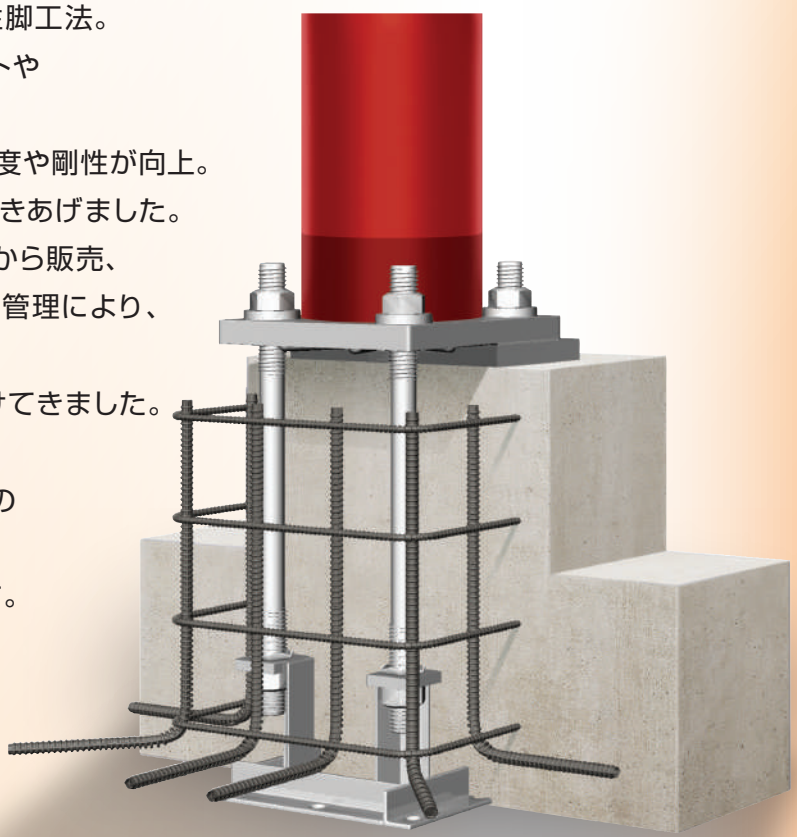

CPシリーズ 円形鋼管用 保有耐力接合タイプ

適用柱サイズ

φ165.2 φ190.7 φ216.3 φ267.4 φ318.5 φ355.6 φ400 φ450 φ500 φ550 φ600 φ650 φ700 φ750 φ800 φ850 φ900

ISベースご使用に当たって

1. 本カタログは、建築設計事務所、建築施工会社、鉄骨加工会社において、ISベースを用いた建築物の設計・施工及び現場監理を、スムーズに問題なく行うためのものです。
設計・施工に当たっては、別冊の「設計ハンドブック」・「配筋検討参考資料」・「施工マニュアル」と合わせてご参照ください。

2. ISベース柱脚工法は、国土交通大臣認定のISベース専用材を使用し、日本建築センターの一般評定を取得した工法です。「設計ハンドブック」及び「施工マニュアル」などISベース標準書に記載された内容に反した設計・施工や、不適切な使用により生じた不具合については、責任を負いかねます。

3. ISベースの施工(アンカーボルトの据付、ベースモルタルの充てん)は、当社「ISベース技術委員会」の審査により、認定した施工者が行います。

設計・施工上の注意事項

- 基礎コンクリートの破壊検討（剥落・割裂）及びアンカーボルトの定着検討は、標準の柱形幅の範囲内であれば、検討は不要です。標準外の大きさや柱形と柱芯が偏心する場合は、当社にて検討を行います。（設計ハンドブックP41参照）
- 柱形の立上り寸法は、250mm以下を標準としますが、250mmを超える場合は、当社にて立上り部の曲げ検討を行います。（設計ハンドブックP16参照）
- アンカーボルトのナット部分が土間コンクリート等で被覆される場合は、シングルナットを標準としています。土間コンクリート等で被覆されない場合は、ダブルナット又は六角リングで戻り止めが必要となります。
- 標準形状図の最低基礎高さは、杭基礎を考慮していない寸法となります。杭基礎の場合は杭出寸法を、最低基礎高さに加算して基礎深さを決定してください。
- 標準形状図のモルタル厚さは、30mmを標準として表記していますが、30～50mmの範囲内で使用できます。
- 地中梁下端筋とアンカーボルトの定着板やナットとの、干渉を避けるために注意を要する梁成範囲及び梁主筋径・本数別による最低梁幅寸法（参考）については、別冊「配筋検討参考資料」を参照してください。
- 柱形に使用する異形鉄筋の材質について、D16以下はSD295、D19～D25はSD345、D29以上はSD390を使用してください。
- 基礎コンクリートの設計基準強度は、Fc=21N/mm²以上としていますが、角形・円形鋼管のサイズが600mm以上については、Fc＝24N/mm²以上としてください。
- ISベース取付柱材をメッキ施工する場合の取扱い方法については、当社にお問い合せください。
- アンカーボルトの据付において、アンカーボルト位置（柱芯、高さ）の指示及び据付後の精度確認は、現場工事管理者にお願いしております。
- ISベースの対応柱材の鋼種は、設計ハンドブックをご参照ください。

設計ハンドブック

配筋検討参考資料

施工マニュアル

CP

CP 円形鋼管用 保有耐力接合タイプ ラインナップ

柱脚記号	鋼管サイズ	適用鋼管		アンカーボルト	ベースプレート	
		F値=235	F値=325	本数ー呼径	幅×長さ×板厚	
	mm	mm	mm		mm	
CP161	φ165.2	t≦7.1	*	4-M24	270×270×25	
CP191	φ190.7	t≦8.2	*	4-M30	280×280×25	
CP211	φ216.3	t≦12.7	*	4-M36	320×320×32	
CP261	φ267.4	t≦12.7	*	4-M36	410×410×36	
CP262	φ267.4	t≦16	*	4-M42	410×410×40	
CP311	φ318.5	t≦12.7	t≦9	4-M42	440×440×40	
CP312	φ318.5	t≦16	t≦12.7	8-M36	470×470×36	
CP361	φ355.6	t≦12.7	t≦9	8-M36	480×480×36	
CP362	φ355.6	t≦16	t≦12.7	8-M42	520×520×36	
CP411	φ400	t≦12	t≦9	8-M36	530×530×40	
	φ406.4	t≦12.7	t≦9			
CP412	φ400	t≦16	t≦12	8-M42	560×560×40	
	φ406.4	t≦16	t≦12.7			
CP413	φ400	t≦19	*	8-M48	580×580×45	
	φ406.4	t≦19	*			
CP461	φ450	t≦12	t≦9	8-M42	580×580×40	
	φ457.2	t≦12.7	t≦9			
CP462	φ450	t≦16	t≦12	8-M42	640×640×45	
	φ457.2	t≦16	t≦12.7			
CP463	φ450	t≦19	*	8-M48	620×620×50	
	φ457.2	t≦19	*			
CP511	φ500	t≦12	t≦9	8-M42	610×610×45	
	φ508	t≦12.7	t≦9			
CP512	φ500	t≦16	t≦12	8-M48	640×640×50	
	φ508	t≦16	t≦12.7			
CP513	φ500	t≦22	t≦16	8-M48	770×770×60	
	φ508	t≦22	t≦16			
CP561	φ550	t≦12	t≦9	8-M42	700×700×45	
	φ558.8	t≦12.7	t≦9			
CP562	φ550	t≦16	t≦12	8-M48	730×730×50	
	φ558.8	t≦16	t≦12.7			
CP563	φ550	t≦22	t≦16	8-M48	860×860×70	
	φ558.8	t≦22	t≦16			
CP611	φ609.6	t≦11.1	t≦9	8-M42	710×710×45	
CP612	φ600	t≦16	t≦12	8-M48	750×750×55	
	φ609.6	t≦15.1	t≦12			
CP613	φ600	t≦22	t≦16	8-M56	800×800×60	
	φ609.6	t≦19	t≦16			
CP614	φ600	t≦28	t≦22	8-M64	840×840×70	
	φ609.6	t≦28	t≦22			
CP615	φ600	t≦36	t≦28	8-M72	890×890×80	
	φ609.6	t≦36	t≦28			
CP661	φ650	t≦9	*	8-M42	750×750×50	
	φ660.4	t≦9.5	t≦8			
CP662	φ650	t≦12	t≦9	8-M48	790×790×55	
	φ660.4	t≦14	t≦11.1			
CP663	φ650	t≦19	t≦12	8-M56	840×840×60	
	φ660.4	t≦19	t≦15.1			
CP664	φ650	t≦25	t≦19	8-M64	880×880×70	
	φ660.4	t≦25	t≦19			

最小コンクリート強度	柱形 幅×幅 最小	柱形 幅×幅 最大	柱形 高さ 最小	柱形補強鉄筋 主筋	柱形補強鉄筋 帯筋	回転剛性	柱脚記号	頁
N/mm²	mm	mm	mm			kN·m/rad		
21	470×470	530×530	550	8-D19	D13@150	9,000	CP161	7
21	470×470	600×600	550	12-D19	D13@150	14,000	CP191	8
21	500×500	650×650	600	12-D19	D13@100	25,000	CP211	9
21	580×580	750×750	600	16-D19	D13@100	35,000	CP261	10
21	600×600	840×840	650	20-D19	D13@100	50,000	CP262	11
21	630×630	840×840	650	20-D19	D13@100	57,000	CP311	12
21	670×670	900×900	650	24-D22	D13@100	77,000	CP312	13
21	700×700	930×930	650	24-D22	D13@100	107,000	CP361	14
21	720×720	930×930	650	28-D22	D13@100	136,000	CP362	15
21	760×760	930×930	650	24-D25	D13@100	108,000	CP411	16
21	770×770	1100×1100	750	24-D25	D13@100	144,000	CP412	17
21	780×780	1230×1230	850	24-D25	D13@100	186,000	CP413	18
21	800×800	980×980	850	20-D22	D13@100	154,000	CP461	19
21	830×830	1120×1120	850	20-D25	D13@100	162,000	CP462	20
21	820×820	1150×1150	850	24-D25	D13@100	226,000	CP463	21
21	840×840	1120×1120	850	20-D25	D13@100	188,000	CP511	22
21	850×850	1230×1230	900	24-D25	D13@100	225,000	CP512	23
21	1000×1000	1260×1260	900	28-D25	D13@100	261,000	CP513	24
21	890×890	1230×1230	850	24-D25	D13@100	236,000	CP561	25
21	950×950	1230×1230	1000	24-D25	D13@100	277,000	CP562	26
21	1110×1110	1260×1260	1000	28-D25	D13@100	310,000	CP563	27
★24	930×930	1230×1230	850	24-D25	D13@100	245,000	CP611	28
★24	970×970	1260×1260	900	28-D25	D13@100	322,000	CP612	29
★24	1040×1040	1490×1490	1000	28-D29	D16@100	425,000	CP613	30
★24	1100×1100	1600×1600	1100	32-D29	D16@100	560,000	CP614	31
★24	1200×1200	1780×1780	1250	32-D32	D16@100	687,000	CP615	32
★24	980×980	1120×1120	950	20-D25	D13@100	263,000	CP661	33
★24	1010×1010	1260×1260	1000	28-D25	D13@100	337,000	CP662	34
★24	1090×1090	1490×1490	1000	28-D29	D16@100	489,000	CP663	35
★24	1140×114	1600×1600	1100	32-D29	D16@100	637,000	CP664	36

CP 円形鋼管用 保有耐力接合タイプ ラインナップ

柱脚記号	鋼管サイズ	適用鋼管		アンカーボルト	ベースプレート	
		F値=235	F値=325	本数ー呼径	幅×長さ×板厚	
	mm	mm	mm		mm	
CP665	φ650	t≦32	t≦25	8-M72	920×920×75	
	φ660.4	t≦32	t≦25			
CP711	φ700	t≦12	t≦9	8-M48	830×830×55	
	φ711.2	t≦12.7	t≦9.5			
CP712	φ700	t≦16	t≦12	8-M52	860×860×60	
	φ711.2	t≦16	t≦12			
CP713	φ700	t≦19	t≦16	8-M60	890×890×65	
	φ711.2	t≦19	t≦16			
CP714	φ700	t≦28	t≦22	8-M68	940×940×75	
	φ711.2	t≦28	t≦19			
CP715	φ700	t≦36	t≦25	8-M76	980×980×80	
	φ711.2	t≦32	t≦25			
CP761	φ750	t≦12	t≦9	8-M48	860×860×55	
	φ762	t≦12	t≦9			
CP762	φ750	t≦12	t≦9	8-M52	890×890×60	
	φ762	t≦14	t≦11.1			
CP763	φ750	t≦19	t≦12	8-M60	940×940×65	
	φ762	t≦19	t≦15.1			
CP764	φ750	t≦25	t≦19	8-M68	970×970×75	
	φ762	t≦25	t≦19			
CP765	φ750	t≦32	t≦25	8-M76	1010×1010×80	
	φ762	t≦32	t≦22			
CP811	φ800	t≦9	t≦9	8-M48	900×900×55	
	φ812.8	t≦11.1	t≦8			
CP812	φ800	t≦12	t≦9	8-M52	930×930×60	
	φ812.8	t≦12.7	t≦9.5			
CP813	φ800	t≦16	t≦12	8-M60	970×970×65	
	φ812.8	t≦16	t≦14			
CP814	φ800	t≦22	t≦19	8-M68	1010×1010×75	
	φ812.8	t≦22	t≦16			
CP815	φ800	t≦28	t≦22	8-M76	1050×1050×80	
	φ812.8	t≦28	t≦22			
CP861	φ850	t≦9	*	8-M48	930×930×55	
	φ863.6	t≦9.5	t≦8			
CP862	φ850	t≦12	t≦9	8-M52	970×970×60	
	φ863.6	t≦12.7	t≦9.5			
CP863	φ850	t≦16	t≦12	8-M60	1010×1010×65	
	φ863.6	t≦16	t≦12.7			
CP864	φ850	t≦22	t≦16	8-M68	1040×1040×75	
	φ863.6	t≦22	t≦16			
CP865	φ850	t≦28	t≦22	8-M76	1090×1090×80	
	φ863.6	t≦28	t≦19			
CP911	φ900	t≦12	t≦9	8-M52	1000×1000×60	
	φ914.4	t≦12	t≦9			
CP912	φ900	t≦16	t≦12	8-M60	1050×1050×65	
	φ914.4	t≦16	t≦12			
CP913	φ900	t≦19	t≦16	8-M68	1080×1080×75	
	φ914.4	t≦19	t≦16			
CP914	φ900	t≦25	t≦19	8-M76	1120×1120×80	
	φ914.4	t≦25	t≦19			

最小コンクリート強度 N/mm²	柱形 幅×幅 最小 mm	柱形 幅×幅 最大 mm	柱形 高さ 最小 mm	柱形補強鉄筋 主筋	柱形補強鉄筋 帯筋	回転剛性 kN·m/rad	柱脚記号	頁
★24	1250×1250	1780×1780	1250	32-D32	D16@100	750,000	CP665	37
★24	1050×1050	1260×1260	900	28-D25	D13@100	401,000	CP711	38
★24	1100×1100	1260×1260	950	32-D25	D13@100	504,000	CP712	39
★24	1150×1150	1600×1600	1050	32-D29	D16@100	652,000	CP713	40
★24	1240×1240	1690×1690	1200	36-D29	D16@100	748,000	CP714	41
★24	1330×1330	1880×1880	1300	36-D32	D16@100	928,000	CP715	42
★24	1080×1080	1260×1260	900	28-D25	D13@100	461,000	CP761	43
★24	1140×1140	1260×1260	950	32-D25	D13@100	620,000	CP762	44
★24	1210×1210	1600×1600	1050	32-D29	D16@100	685,000	CP763	45
★24	1260×1260	1690×1690	1200	36-D29	D16@100	898,000	CP764	46
★24	1400×1400	1880×1880	1300	36-D32	D16@100	1,029,000	CP765	47
★24	1170×1170	1330×1330	1000	28-D25	D16@100	436,000	CP811	48
★24	1170×1170	1420×1420	950	32-D25	D16@100	653,000	CP812	49
★24	1240×1240	1600×1600	1050	32-D29	D16@100	795,000	CP813	50
★24	1330×1330	1690×1690	1200	36-D29	D16@100	945,000	CP814	51
★24	1440×1440	1880×1880	1300	36-D32	D16@100	1,151,000	CP815	52
★24	1180×1180	1380×1380	1000	24-D29	D16@100	531,000	CP861	53
★24	1220×1220	1600×1600	950	32-D29	D16@100	688,000	CP862	54
★24	1290×1290	1600×1600	1050	32-D29	D16@100	836,000	CP863	55
★24	1340×1340	1880×1880	1200	36-D32	D16@100	1,135,000	CP864	56
★24	1500×1500	1980×1980	1300	40-D32	D16@100	1,206,000	CP865	57
★24	1300×1300	1600×1600	950	32-D29	D16@100	783,000	CP911	58
★24	1380×1380	1690×1690	1050	36-D29	D16@100	877,000	CP912	59
★24	1470×1470	1880×1880	1200	36-D32	D16@100	1,186,000	CP913	60
★24	1540×1540	1980×1980	1300	40-D32	D16@100	1,426,000	CP914	61

CP161 円形鋼管用 保有耐力接合タイプ

鋼管サイズ	φ165.2	
適用鋼管	F値=235	t≦7.1
	F値=325	*
アンカーボルト	4-M24	
ベースプレート	270×270×25	
柱形断面	470×470　(530×530)※1	
主　筋	8-D19	
帯　筋	D13@150	
最小コンクリート強度	21N/mm^2	
回転剛性	9,000kN·m/rad	

※1：柱形断面の(　)内寸法は、最大寸法を示します。

曲げ耐力図

短期許容耐力時

(単位:kN)

下限軸力	−178	BOPせん断耐力	43

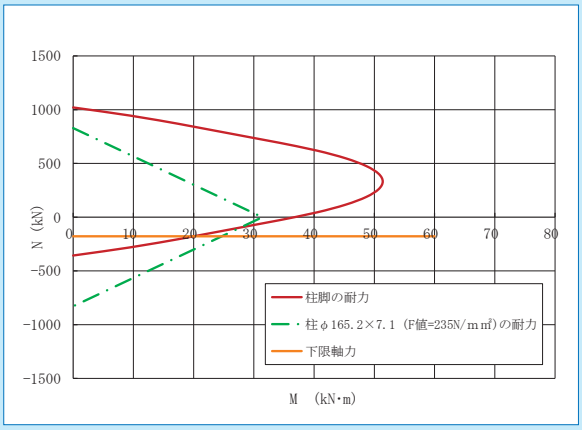

終局耐力時

(単位:kN)

下限軸力	−355	BOPせん断耐力	58

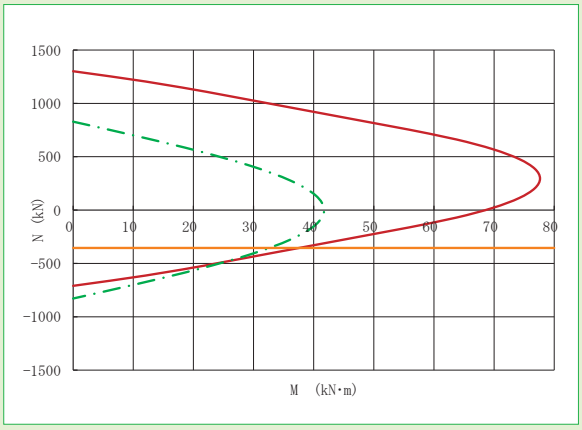

標準形状

(単位:mm)

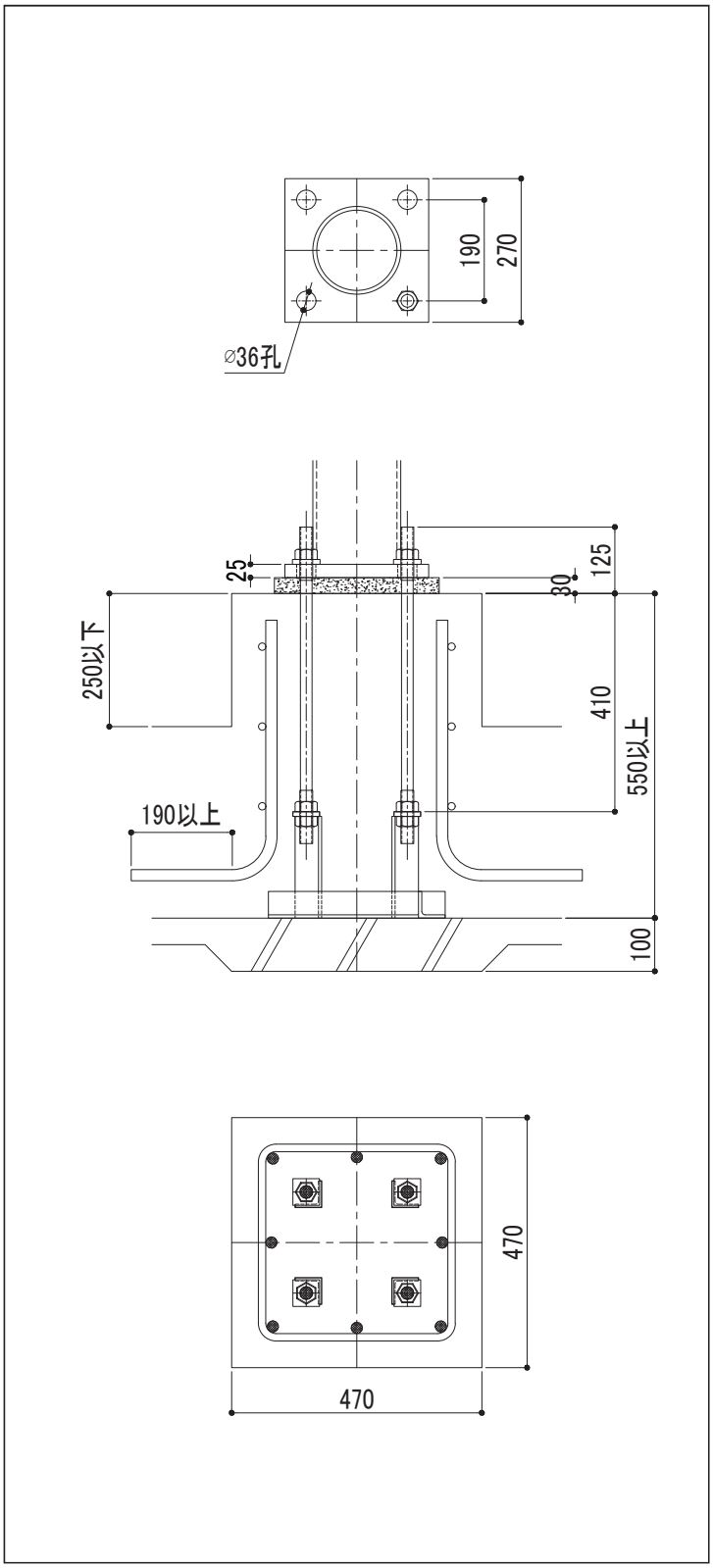

注意事項

- 杭基礎の場合の基礎高さは、最低高さに杭出寸法を加算して下さい。
- 下限軸力、BOPせん断耐力の運用については、設計ハンドブックを参照して下さい。
- 柱脚運用に際して、その他の注意事項については、P2を参照して下さい。

鋼管サイズ	φ190.7	
適用鋼管	F値=235	t≦8.2
	F値=325	*
アンカーボルト	4-M30	
ベースプレート	280×280×25	
柱形断面	470×470　(600×600)※1	
主　筋	12-D19	
帯　筋	D13@150	
最小コンクリート強度	21N/mm²	
回転剛性	14,000kN·m/rad	

※1：柱形断面の(　)内寸法は、最大寸法を示します。

曲げ耐力図

短期許容耐力時

(単位:kN)

下限軸力	−284	BOPせん断耐力	49

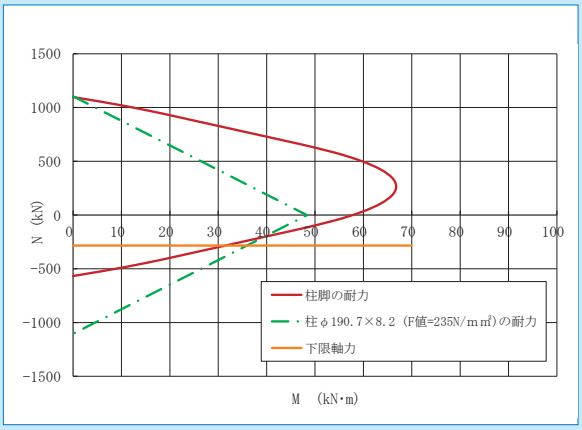

終局耐力時

(単位:kN)

下限軸力	−458	BOPせん断耐力	65

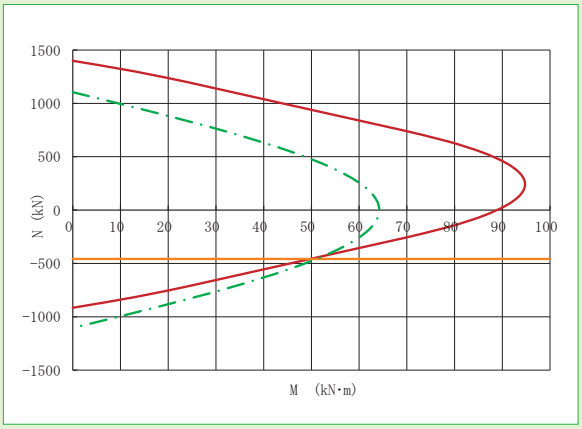

標準形状

(単位:mm)

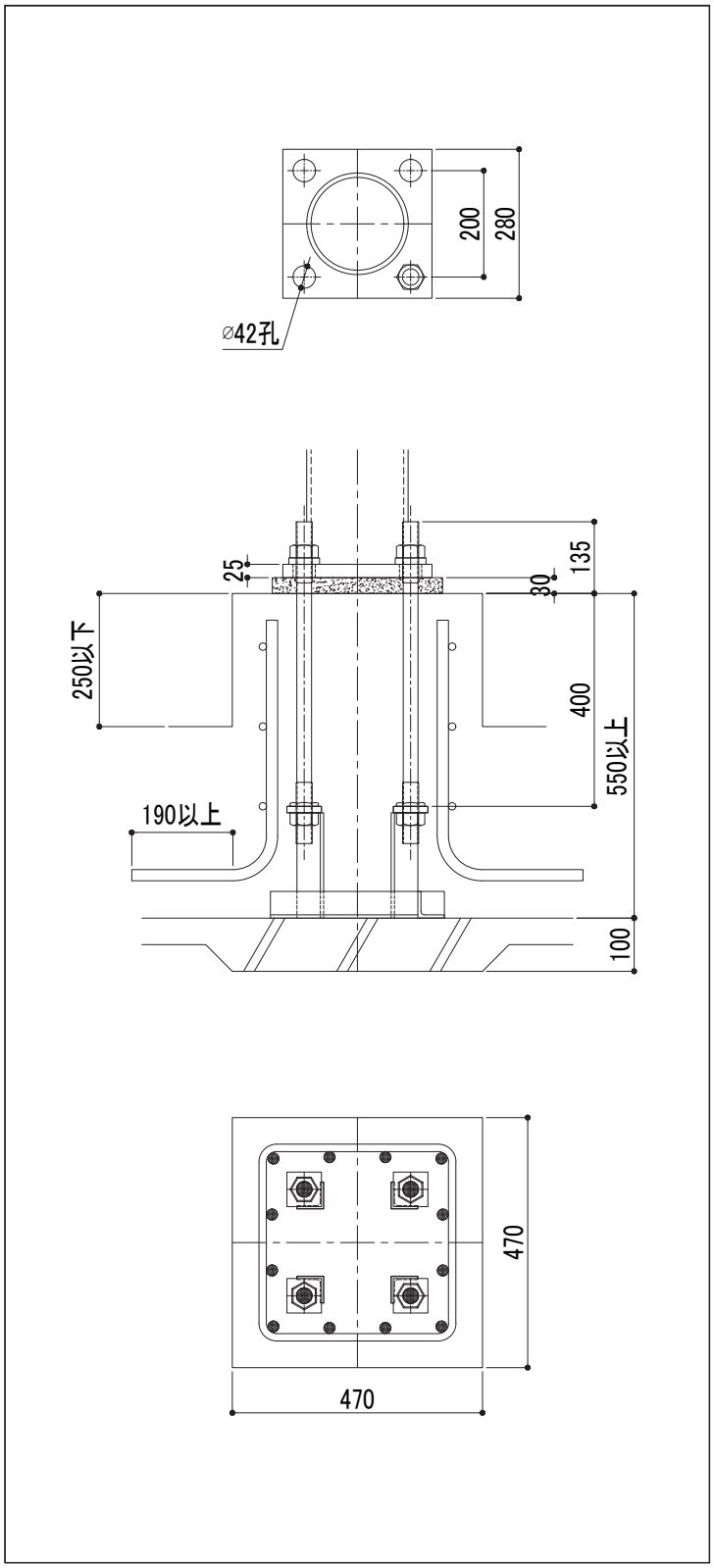

注意事項

- 杭基礎の場合の基礎高さは、最低高さに杭出寸法を加算して下さい。
- 下限軸力、BOPせん断耐力の運用については、設計ハンドブックを参照して下さい。
- 柱脚運用に際して、その他の注意事項については、P2を参照して下さい。

CP161～ CP191～ CP211 CP261～ CP311～ CP361～ CP411～ CP461～ CP511～ CP561～ CP611～ CP661～ CP711～ CP761～ CP811～ CP861～ CP911～

鋼管サイズ	φ216.3	
適用鋼管	F値=235	t≦12.7
	F値=325	*
アンカーボルト	4-M36	
ベースプレート	320×320×32	
柱形断面	500×500 (650×650)※1	
主　筋	12-D19	
帯　筋	D13@100	
最小コンクリート強度	21N/mm^2	
回転剛性	25,000kN·m/rad	

※1：柱形断面の(　)内寸法は、最大寸法を示します。

曲げ耐力図

短期許容耐力時

(単位:kN)

下限軸力	−413	BOPせん断耐力	70

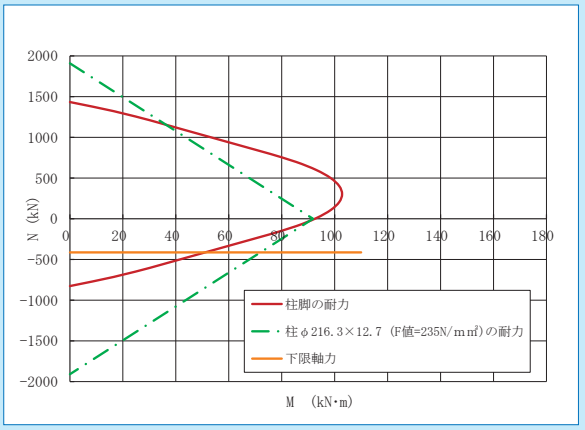

終局耐力時

(単位:kN)

下限軸力	−831	BOPせん断耐力	93

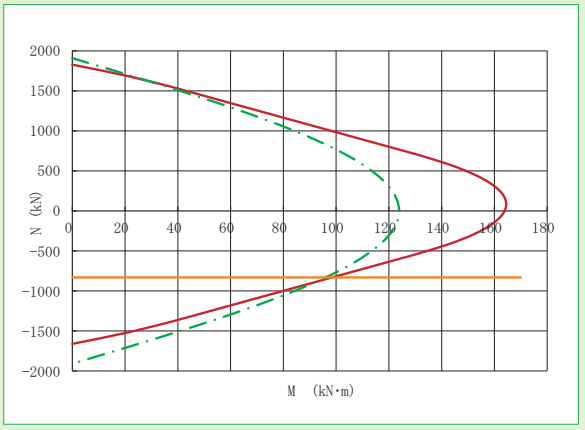

標準形状

(単位:mm)

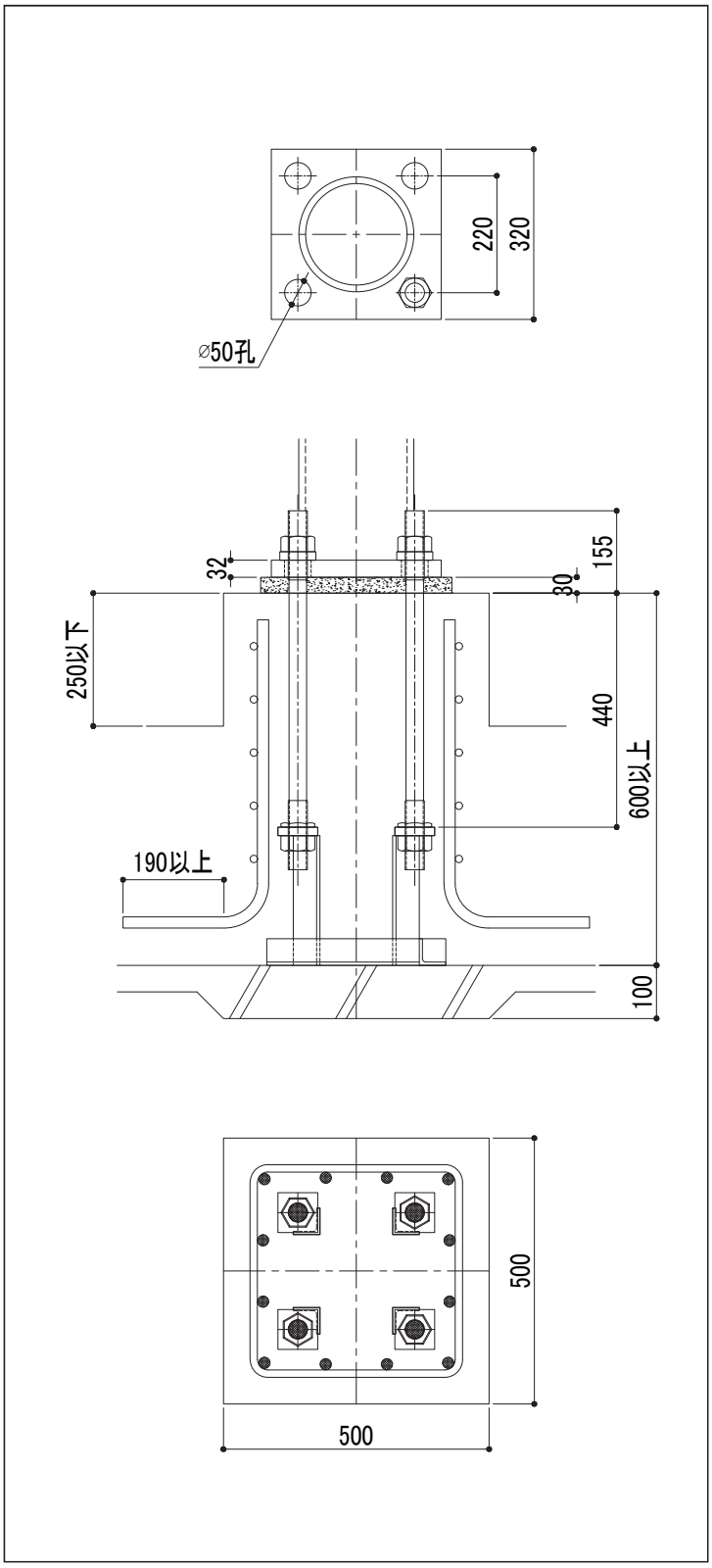

注意事項

- 杭基礎の場合の基礎高さは、最低高さに杭出寸法を加算して下さい。
- 下限軸力、BOPせん断耐力の運用については、設計ハンドブックを参照して下さい。
- 柱脚運用に際して、その他の注意事項については、P2を参照して下さい。

CP261

鋼管サイズ	φ267.4	
適用鋼管	F値=235	t≦12.7
	F値=325	*
アンカーボルト	4-M36	
ベースプレート	410×410×36	
柱形断面	580×580　(750×750)※1	
主　　筋	16-D19	
帯　　筋	D13@100	
最小コンクリート強度	21N/mm^2	
回転剛性	35,000kN·m/rad	

※1：柱形断面の(　)内寸法は、最大寸法を示します。

曲げ耐力図

短期許容耐力時

(単位:kN)

下限軸力	−413	BOPせん断耐力	100

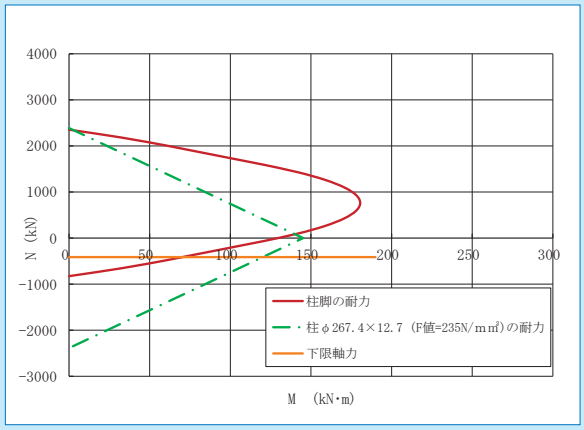

終局耐力時

(単位:kN)

下限軸力	−867	BOPせん断耐力	134

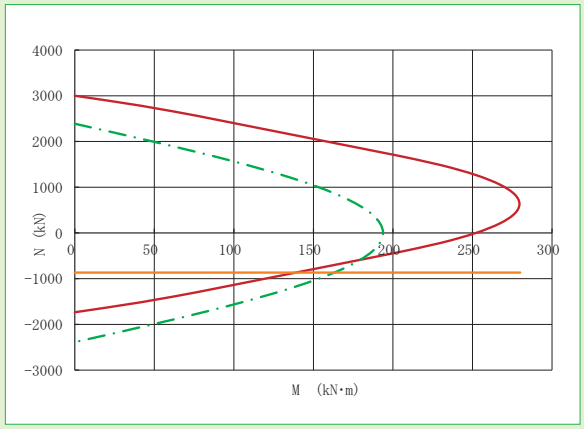

標準形状

(単位:mm)

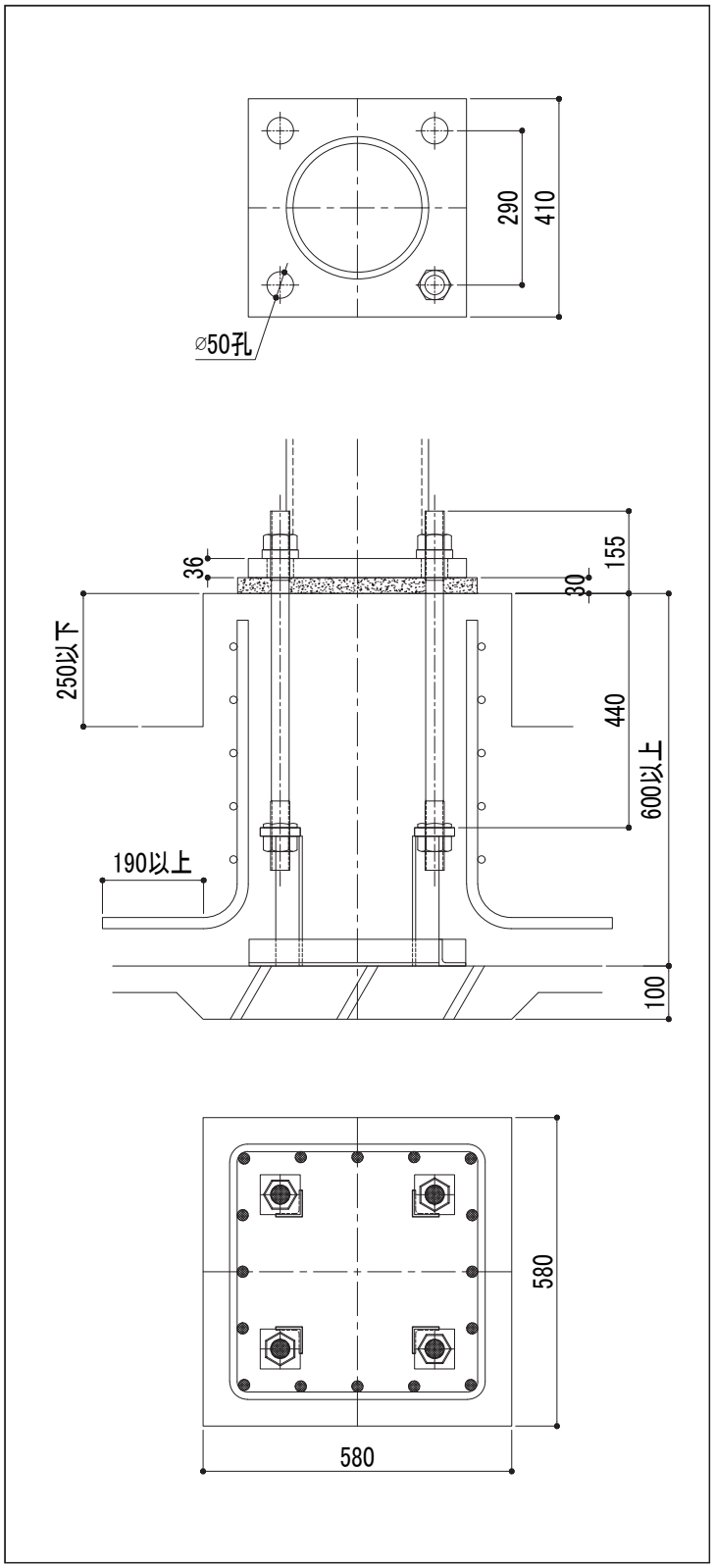

注意事項

- 杭基礎の場合の基礎高さは、最低高さに杭出寸法を加算して下さい。
- 下限軸力、BOPせん断耐力の運用については、設計ハンドブックを参照して下さい。
- 柱脚運用に際して、その他の注意事項については、P2を参照して下さい。

円形鋼管用 保有耐力接合タイプ

CP161～ CP191～ CP211～ CP262 CP311～ CP361～ CP411～ CP461～ CP511～ CP561～ CP611～ CP661～ CP711～ CP761～ CP811～ CP861～ CP911～

鋼管サイズ	φ267.4	
適用鋼管	F値=235	t≦16
	F値=325	*
アンカーボルト	4-M42	
ベースプレート	410×410×40	
柱形断面	600×600　(840×840)※1	
主　筋	20-D19	
帯　筋	D13@100	
最小コンクリート強度	21N/mm^2	
回転剛性	50,000kN·m/rad	

※1：柱形断面の(　)内寸法は、最大寸法を示します。

曲げ耐力図

短期許容耐力時

(単位:kN)

下限軸力	−567	BOPせん断耐力	100

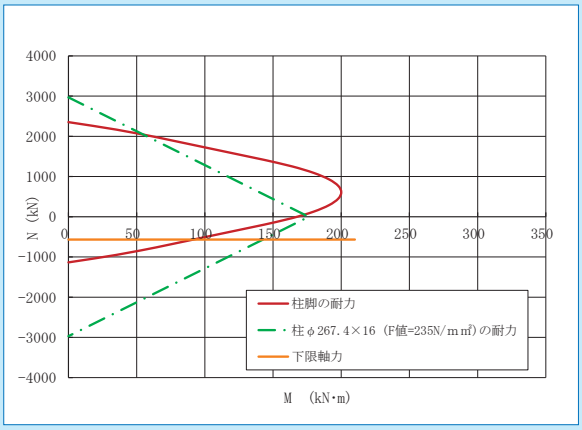

終局耐力時

(単位:kN)

下限軸力	−1,181	BOPせん断耐力	134

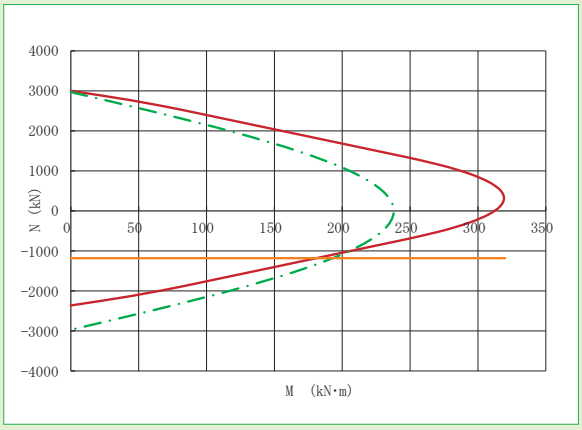

標準形状

(単位:mm)

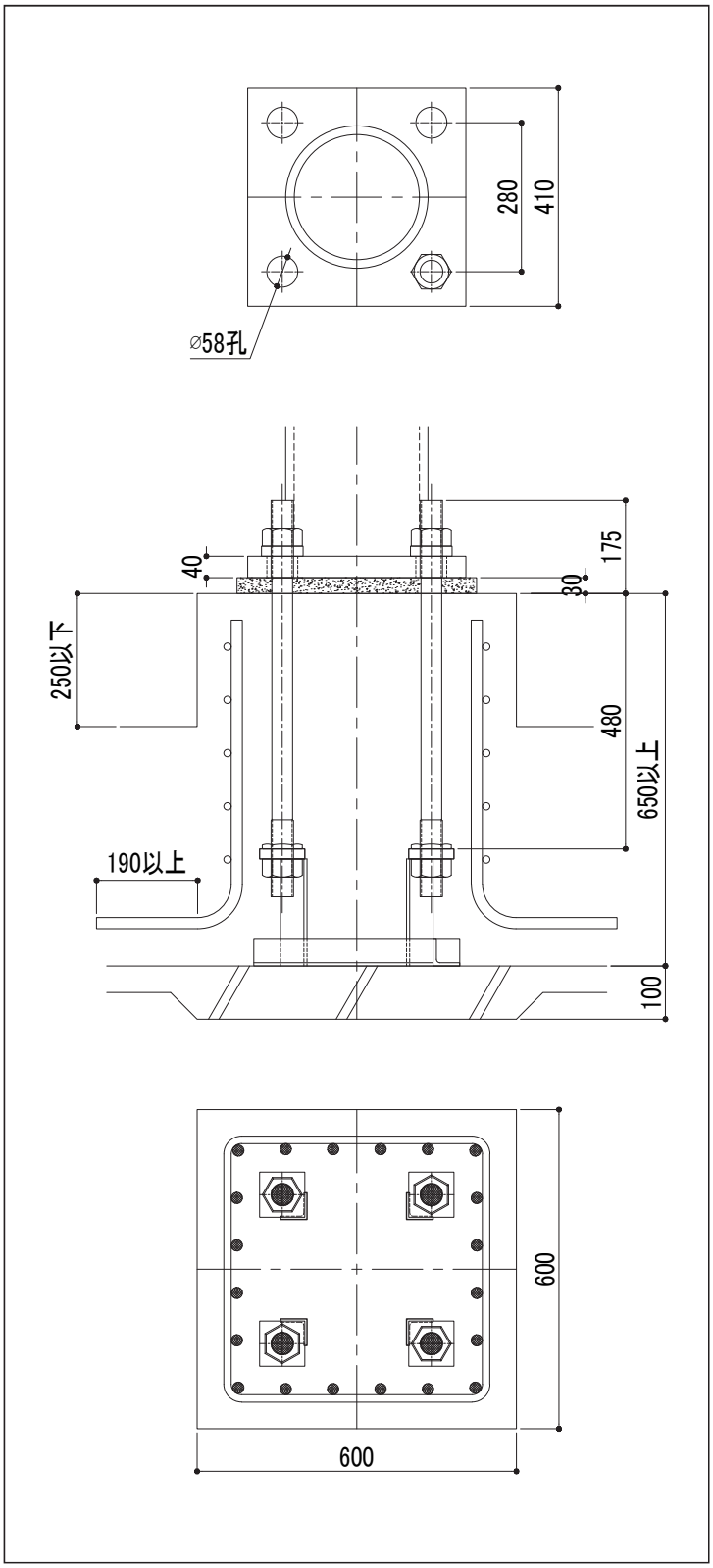

注意事項

- 杭基礎の場合の基礎高さは、最低高さに杭出寸法を加算して下さい。
- 下限軸力、BOPせん断耐力の運用については、設計ハンドブックを参照して下さい。
- 柱脚運用に際して、その他の注意事項については、P2を参照して下さい。

鋼管サイズ	φ318.5	
適用鋼管	F値=235	t≦12.7
	F値=325	t≦9
アンカーボルト	4-M42	
ベースプレート	440×440×40	
柱形断面	630×630　(840×840)※1	
主　　筋	20-D19	
帯　　筋	D13@100	
最小コンクリート強度	21N/mm^2	
回転剛性	57,000kN·m/rad	

※1：柱形断面の(　)内寸法は、最大寸法を示します。

曲げ耐力図

短期許容耐力時

(単位:kN)

下限軸力	−567	BOPせん断耐力	117

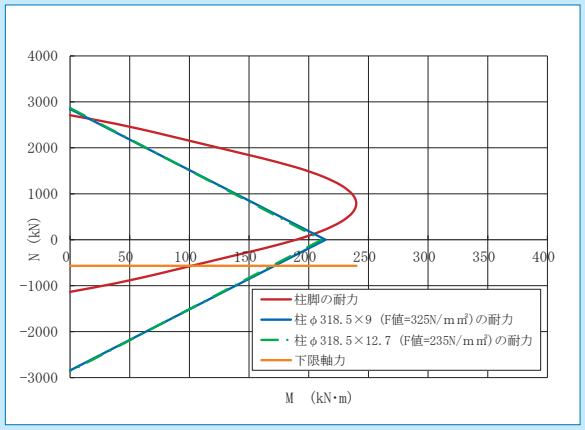

終局耐力時

(単位:kN)

下限軸力	−1,202	BOPせん断耐力	156

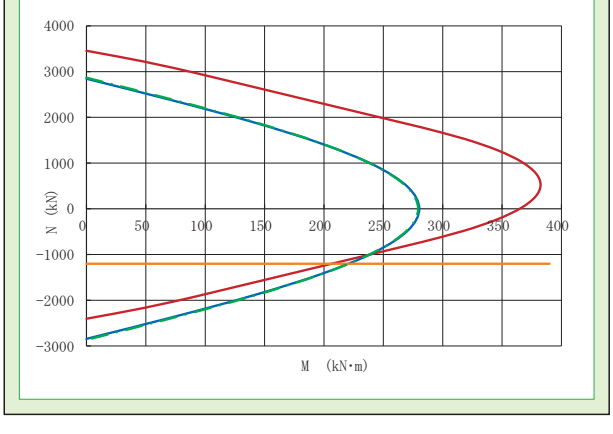

標準形状

(単位:mm)

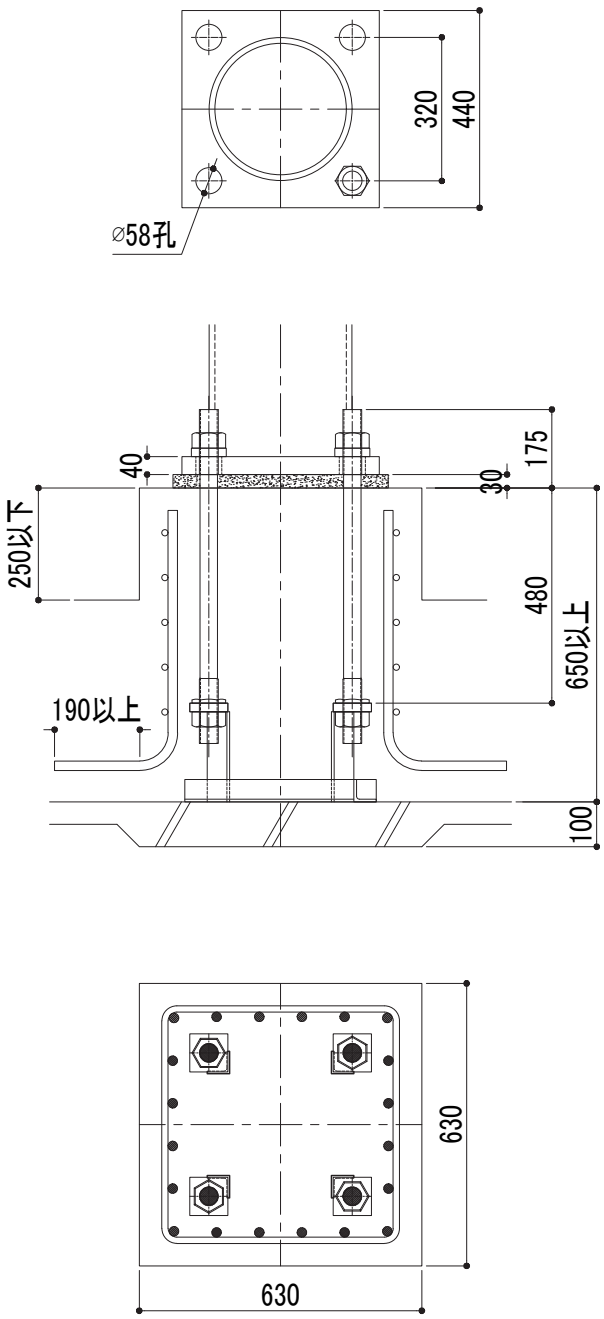

注意事項

- 杭基礎の場合の基礎高さは、最低高さに杭出寸法を加算して下さい。
- 下限軸力、BOPせん断耐力の運用については、設計ハンドブックを参照して下さい。
- 柱脚運用に際して、その他の注意事項については、P2を参照して下さい。

円形鋼管用 保有耐力接合タイプ

CP161～ CP191～ CP211～ CP261～ CP312 CP361～ CP411～ CP461～ CP511～ CP561～ CP611～ CP661～ CP711～ CP761～ CP811～ CP861～ CP911～

鋼管サイズ	φ318.5	
適用鋼管	F値=235	t≦16
	F値=325	t≦12.7
アンカーボルト	8-M36	
ベースプレート	470×470×36	
柱形断面	670×670　(900×900)※1	
主　筋	24-D22	
帯　筋	D13@100	
最小コンクリート強度	21N/mm²	
回転剛性	77,000kN·m/rad	

※1：柱形断面の(　)内寸法は、最大寸法を示します。

曲げ耐力図

短期許容耐力時

(単位:kN)

下限軸力	−654	BOPせん断耐力	133

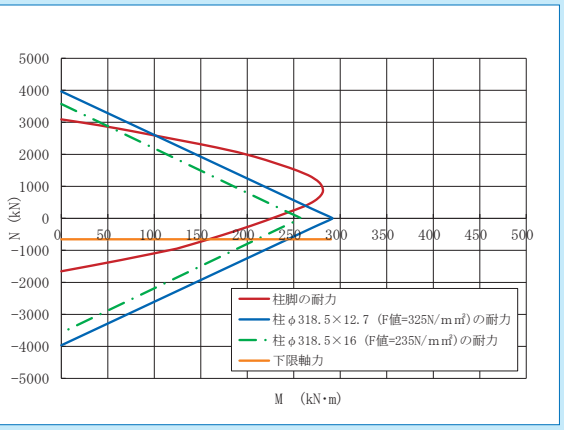

終局耐力時

(単位:kN)

下限軸力	−1,738	BOPせん断耐力	177

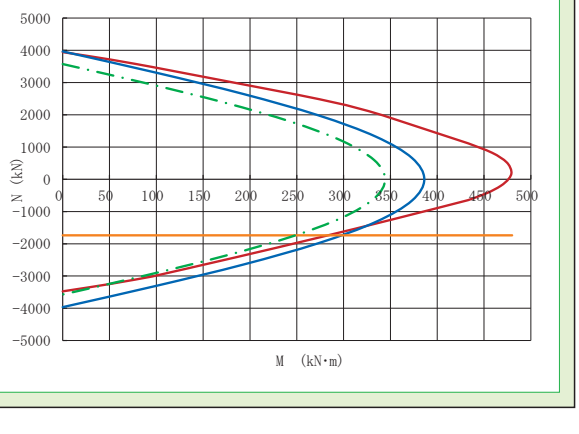

標準形状

(単位:mm)

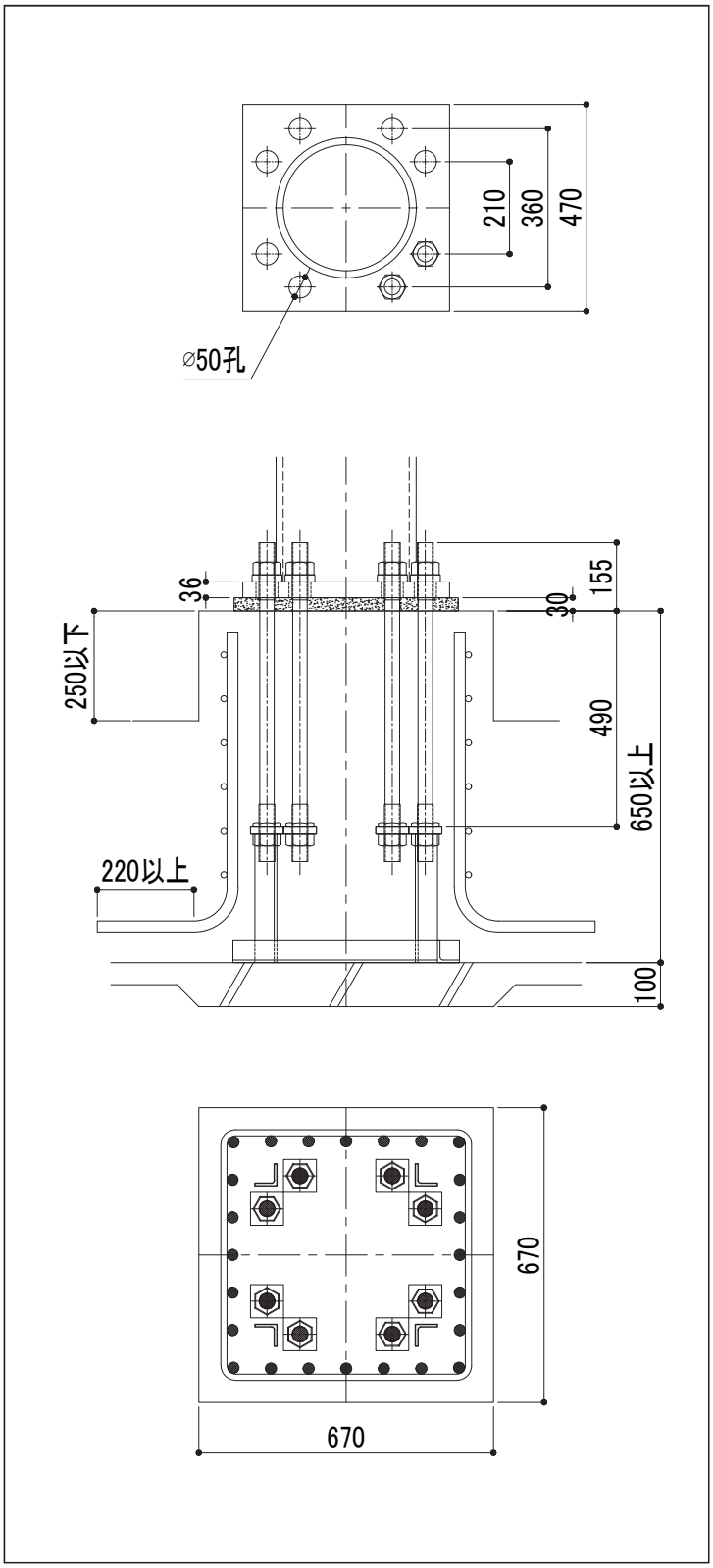

注意事項

- 杭基礎の場合の基礎高さは、最低高さに杭出寸法を加算して下さい。
- 下限軸力、BOPせん断耐力の運用については、設計ハンドブックを参照して下さい。
- 柱脚運用に際して、その他の注意事項については、P2を参照して下さい。

鋼管サイズ	φ355.6	
適用鋼管	F値=235	t≦12.7
	F値=325	t≦9
アンカーボルト	8-M36	
ベースプレート	480×480×36	
柱形断面	700×700 (930×930)※1	
主　筋	24-D22	
帯　筋	D13@100	
最小コンクリート強度	21N/mm²	
回転剛性	107,000kN·m/rad	

※1：柱形断面の(　)内寸法は、最大寸法を示します。

曲げ耐力図

短期許容耐力時

(単位:kN)

下限軸力	−668	BOPせん断耐力	138

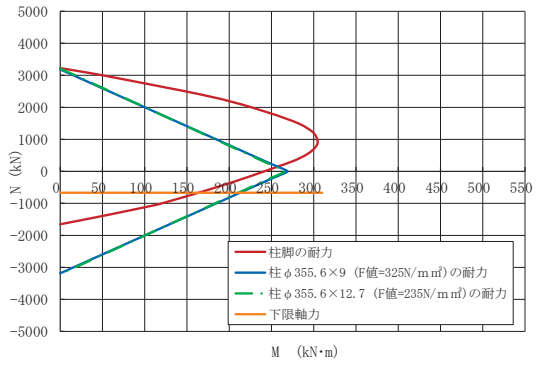

終局耐力時

(単位:kN)

下限軸力	−1,661	BOPせん断耐力	184

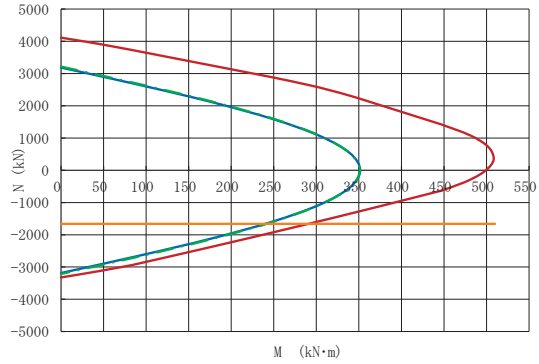

標準形状

(単位:mm)

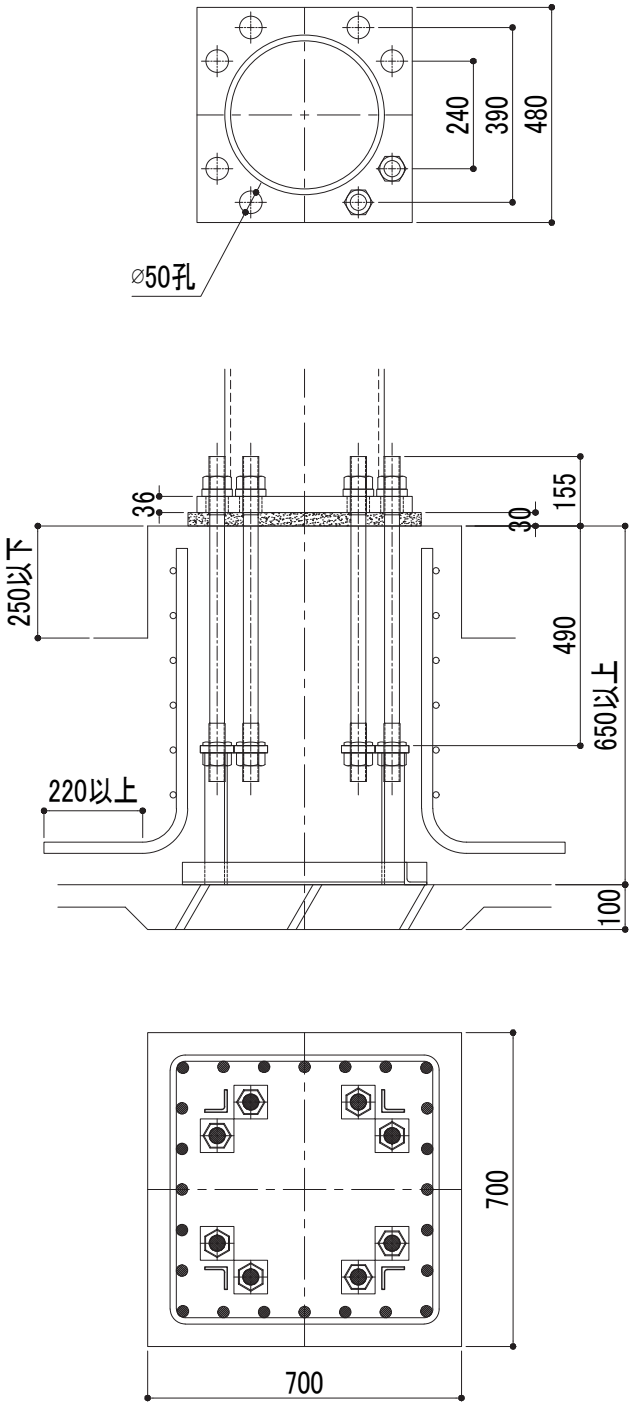

注意事項

- 杭基礎の場合の基礎高さは、最低高さに杭出寸法を加算して下さい。
- 下限軸力、BOPせん断耐力の運用については、設計ハンドブックを参照して下さい。
- 柱脚運用に際して、その他の注意事項については、P2を参照して下さい。

円形鋼管用 保有耐力接合タイプ

CP161～ CP191～ CP211～ CP261～ CP311～ CP362 CP411～ CP461～ CP511～ CP561～ CP611～ CP661～ CP711～ CP761～ CP811～ CP861～ CP911～

鋼管サイズ	φ355.6	
適用鋼管	F値=235	t≦16
	F値=325	t≦12.7
アンカーボルト	8-M42	
ベースプレート	520×520×36	
柱形断面	720×720　(930×930)※1	
主　筋	28-D22	
帯　筋	D13@100	
最小コンクリート強度	21N/mm^2	
回転剛性	136,000kN·m/rad	

※1：柱形断面の(　)内寸法は、最大寸法を示します。

曲げ耐力図

短期許容耐力時

(単位:kN)

下限軸力	−893	BOPせん断耐力	159

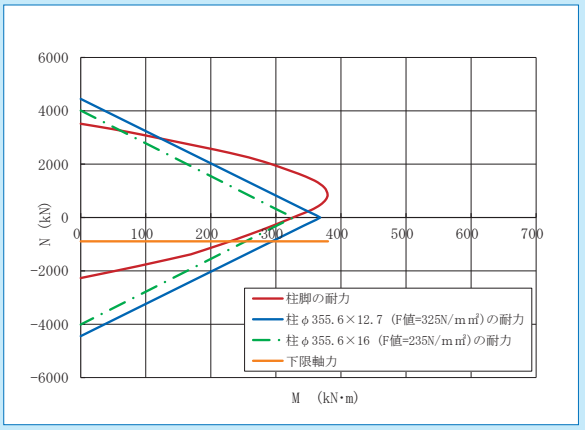

終局耐力時

(単位:kN)

下限軸力	−1,830	BOPせん断耐力	212

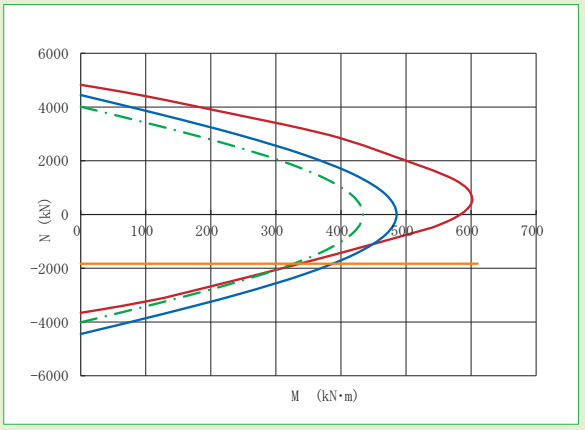

標準形状

(単位:mm)

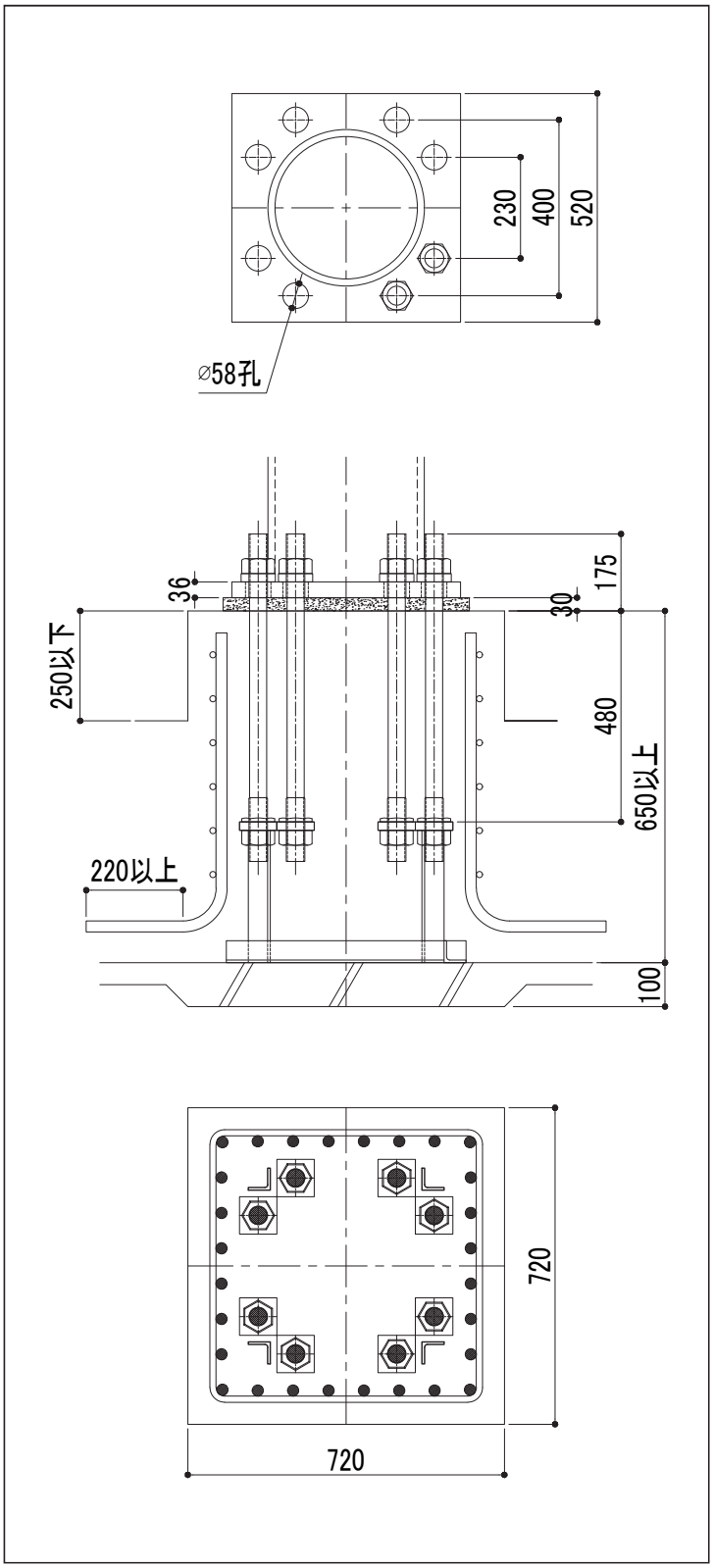

注意事項

- 杭基礎の場合の基礎高さは、最低高さに杭出寸法を加算して下さい。
- 下限軸力、BOPせん断耐力の運用については、設計ハンドブックを参照して下さい。
- 柱脚運用に際して、その他の注意事項については、P2を参照して下さい。

CP411

鋼管サイズ	φ400		φ406.4	
適用鋼管	F値=235	t≦12	F値=235	t≦12.7
	F値=325	t≦9	F値=325	t≦9
アンカーボルト	8-M36			
ベースプレート	530×530×40			
柱形断面	760×760　(930×930)※1			
主　筋	24-D25			
帯　筋	D13@100			
最小コンクリート強度	21N/mm^2			
回転剛性	108,000kN·m/rad			

※1：柱形断面の(　)内寸法は、最大寸法を示します。

曲げ耐力図

短期許容耐力時

(単位:kN)

下限軸力	−686	BOPせん断耐力	143

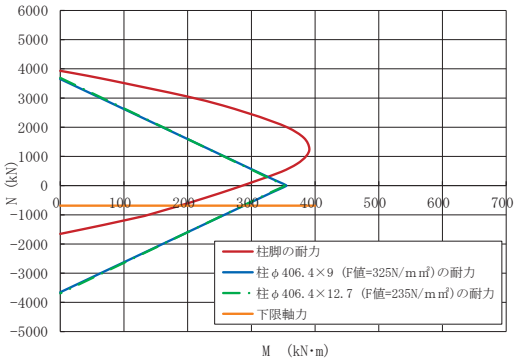

終局耐力時

(単位:kN)

下限軸力	−1,753	BOPせん断耐力	191

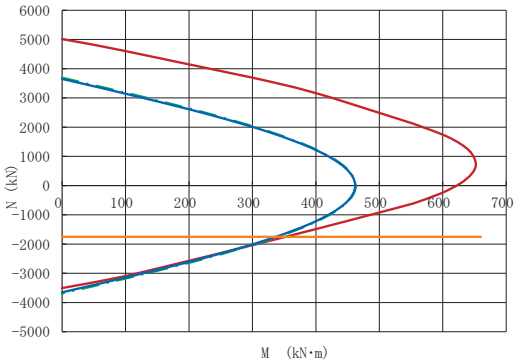

標準形状

(単位:mm)

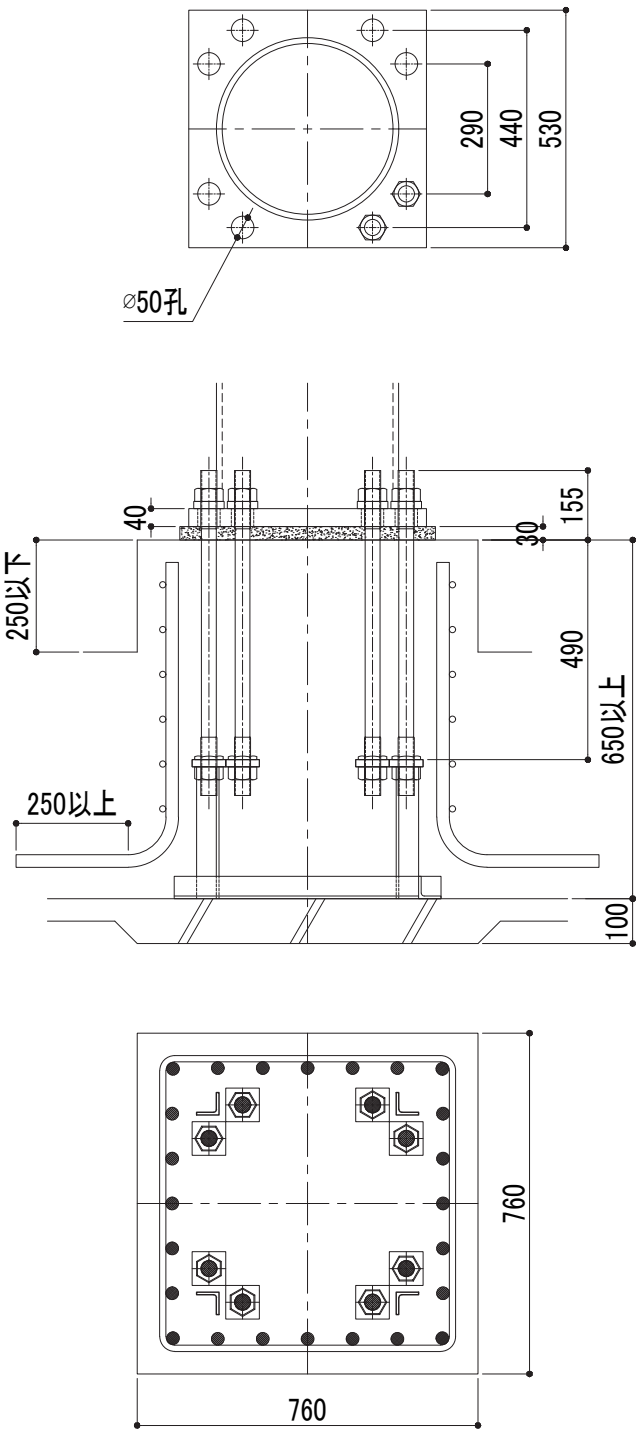

注意事項

- 杭基礎の場合の基礎高さは、最低高さに杭出寸法を加算して下さい。
- 下限軸力、BOPせん断耐力の運用については、設計ハンドブックを参照して下さい。
- 柱脚運用に際して、その他の注意事項については、P2を参照して下さい。

円形鋼管用 保有耐力接合タイプ

CP161～ CP191～ CP211～ CP261～ CP311～ CP361～ CP412 CP461～ CP511～ CP561～ CP611～ CP661～ CP711～ CP761～ CP811～ CP861～ CP911～

鋼管サイズ	φ400		φ406.4	
適用鋼管	F値=235	t≦16	F値=235	t≦16
	F値=325	t≦12	F値=325	t≦12.7
アンカーボルト	8-M42			
ベースプレート	560×560×40			
柱形断面	770×770 (1100×1100)※1			
主　筋	24-D25			
帯　筋	D13@100			
最小コンクリート強度	21N/mm^2			
回転剛性	144,000kN·m/rad			

※1：柱形断面の(　)内寸法は、最大寸法を示します。

曲げ耐力図

短期許容耐力時

(単位:kN)

下限軸力	−915	BOPせん断耐力	159

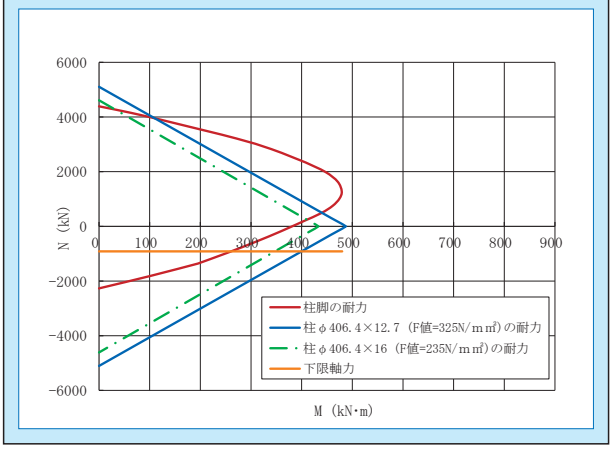

終局耐力時

(単位:kN)

下限軸力	−2,300	BOPせん断耐力	212

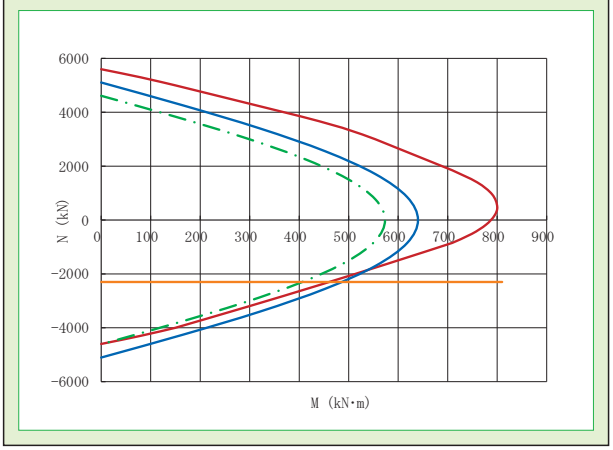

標準形状

(単位:mm)

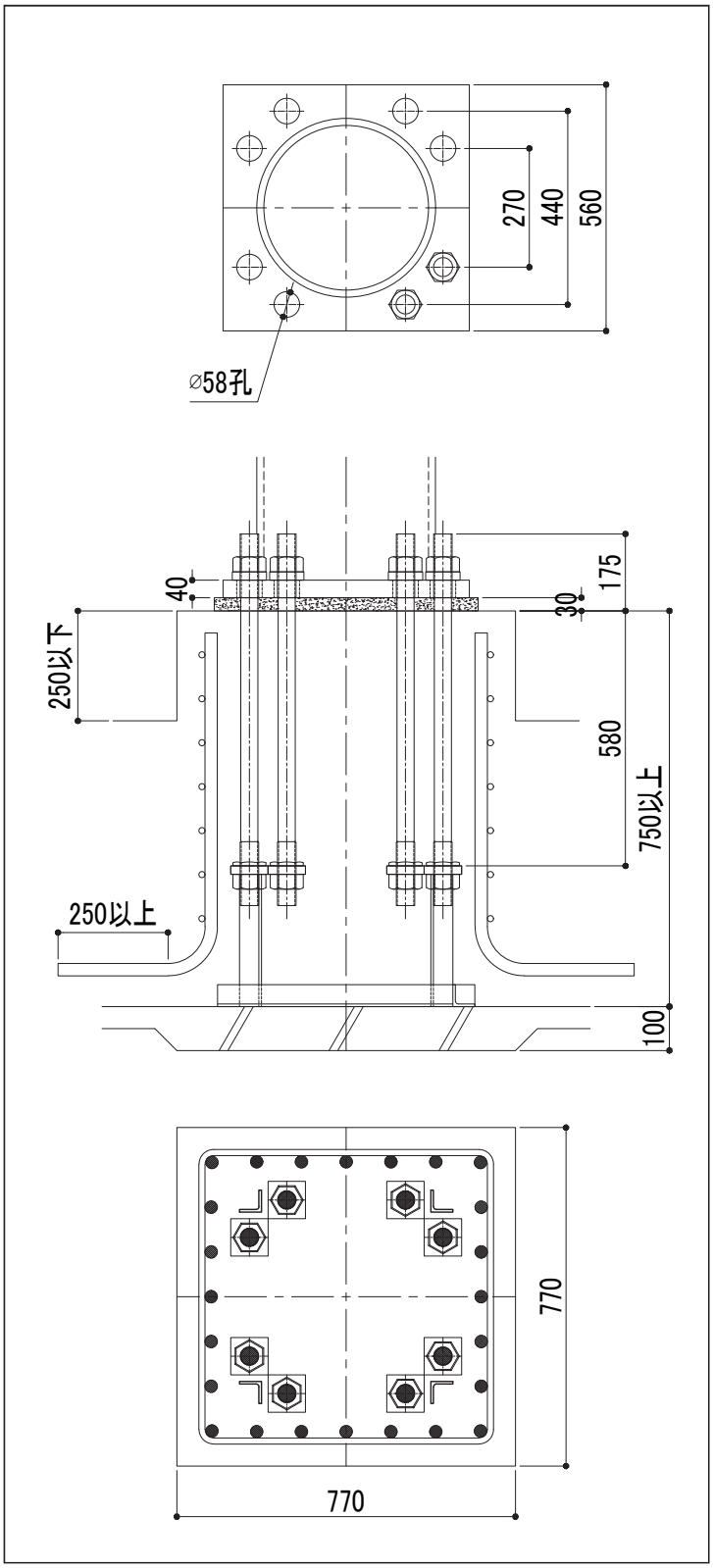

注意事項

- 杭基礎の場合の基礎高さは、最低高さに杭出寸法を加算して下さい。
- 下限軸力、BOPせん断耐力の運用については、設計ハンドブックを参照して下さい。
- 柱脚運用に際して、その他の注意事項については、P2を参照して下さい。

CP413

鋼管サイズ	φ400		φ406.4	
適用鋼管	F値=235	t≦19	F値=235	t≦19
	F値=325	*	F値=325	*
アンカーボルト	8-M48			
ベースプレート	580×580×45			
柱形断面	780×780 (1230×1230)※1			
主　筋	24-D25			
帯　筋	D13@100			
最小コンクリート強度	21N/mm²			
回転剛性	186,000kN·m/rad			

※1：柱形断面の(　)内寸法は、最大寸法を示します。

曲げ耐力図

短期許容耐力時

(単位:kN)

下限軸力	−1,183	BOPせん断耐力	170

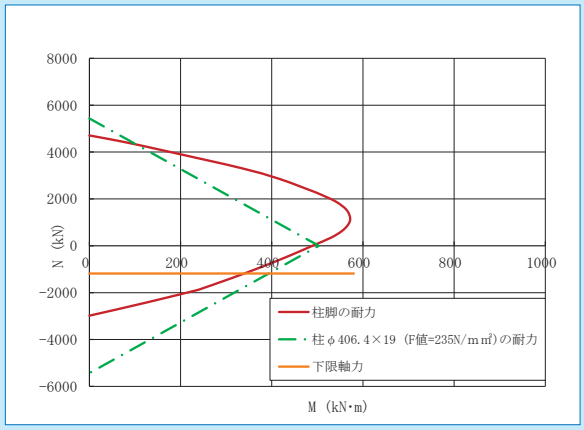

終局耐力時

(単位:kN)

下限軸力	−2,667	BOPせん断耐力	226

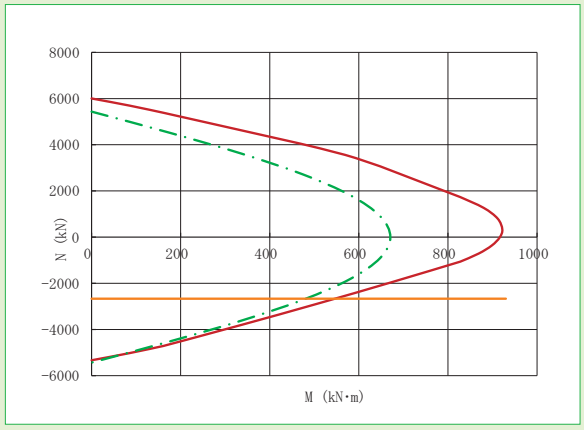

標準形状

(単位:mm)

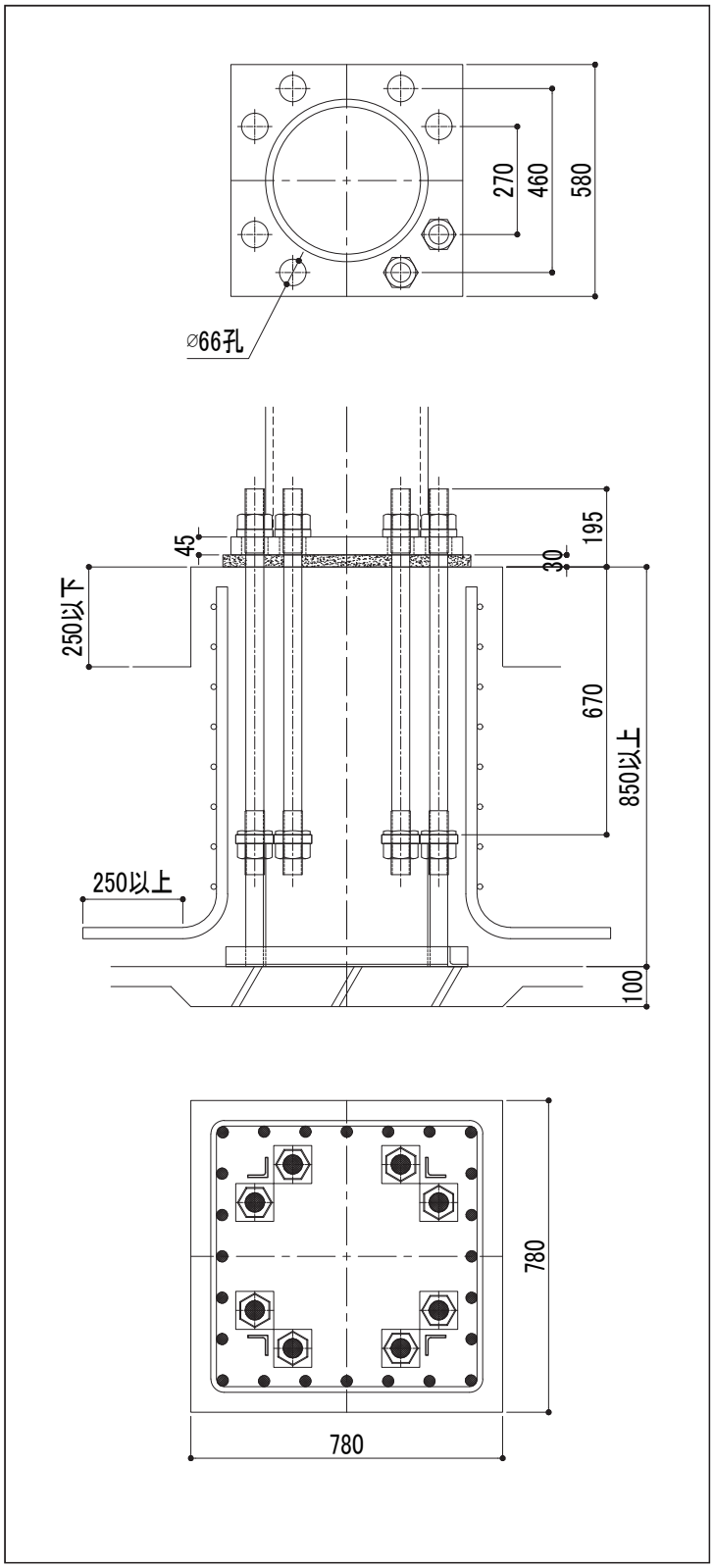

注意事項

- 杭基礎の場合の基礎高さは、最低高さに杭出寸法を加算して下さい。
- 下限軸力、BOPせん断耐力の運用については、設計ハンドブックを参照して下さい。
- 柱脚運用に際して、その他の注意事項については、P2を参照して下さい。

CP461

円形鋼管用 保有耐力接合タイプ

鋼管サイズ	φ450		φ457.2	
適用鋼管	F値=235	t≦12	F値=235	t≦12.7
	F値=325	t≦9	F値=325	t≦9
アンカーボルト	8-M42			
ベースプレート	580×580×40			
柱形断面	800×800 (980×980)※1			
主　筋	20-D22			
帯　筋	D13@100			
最小コンクリート強度	21N/mm²			
回転剛性	154,000kN·m/rad			

※1：柱形断面の(　)内寸法は、最大寸法を示します。

曲げ耐力図

短期許容耐力時

(単位:kN)

下限軸力	−933	BOPせん断耐力	170

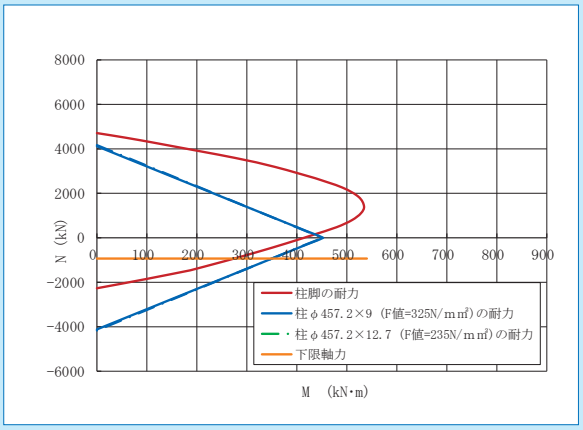

終局耐力時

(単位:kN)

下限軸力	−2,028	BOPせん断耐力	226

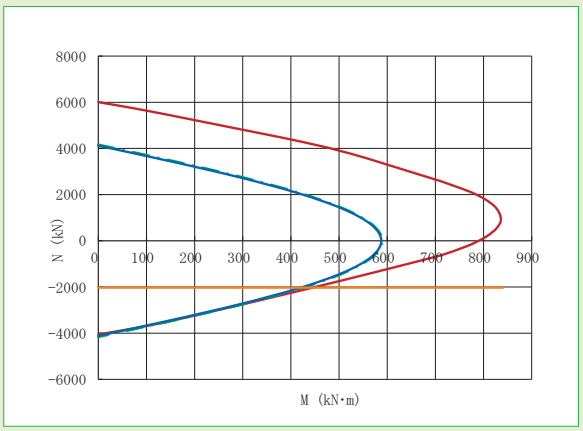

標準形状

(単位:mm)

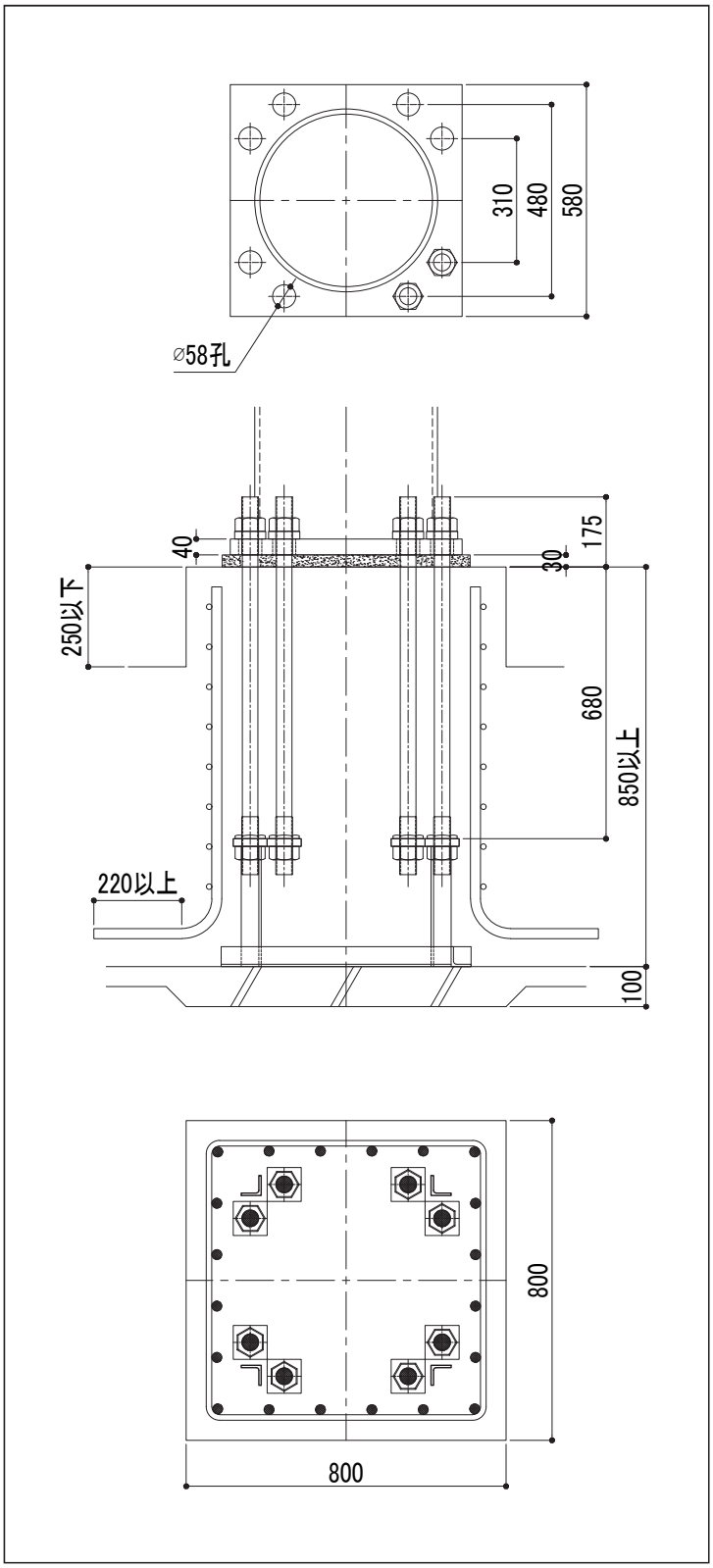

注意事項

- 杭基礎の場合の基礎高さは、最低高さに杭出寸法を加算して下さい。
- 下限軸力、BOPせん断耐力の運用については、設計ハンドブックを参照して下さい。
- 柱脚運用に際して、その他の注意事項については、P2を参照して下さい。

CP462

鋼管サイズ	φ450		φ457.2	
適用鋼管	F値=235	t≦16	F値=235	t≦16
	F値=325	t≦12	F値=325	t≦12.7
アンカーボルト	8-M42			
ベースプレート	640×640×45			
柱形断面	830×830 (1120×1120)※1			
主　筋	20-D25			
帯　筋	D13@100			
最小コンクリート強度	21N/mm²			
回転剛性	162,000kN·m/rad			

※1：柱形断面の(　)内寸法は、最大寸法を示します。

曲げ耐力図

短期許容耐力時

(単位:kN)

下限軸力	−938	BOPせん断耐力	242

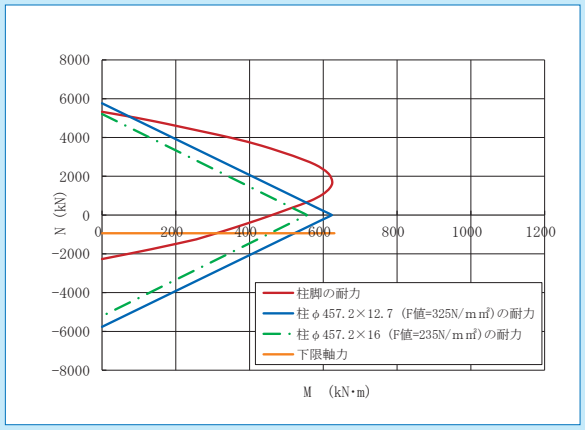

終局耐力時

(単位:kN)

下限軸力	−2,405	BOPせん断耐力	322

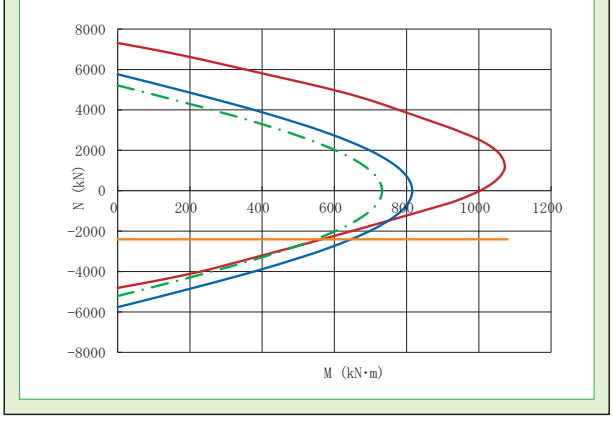

標準形状

(単位:mm)

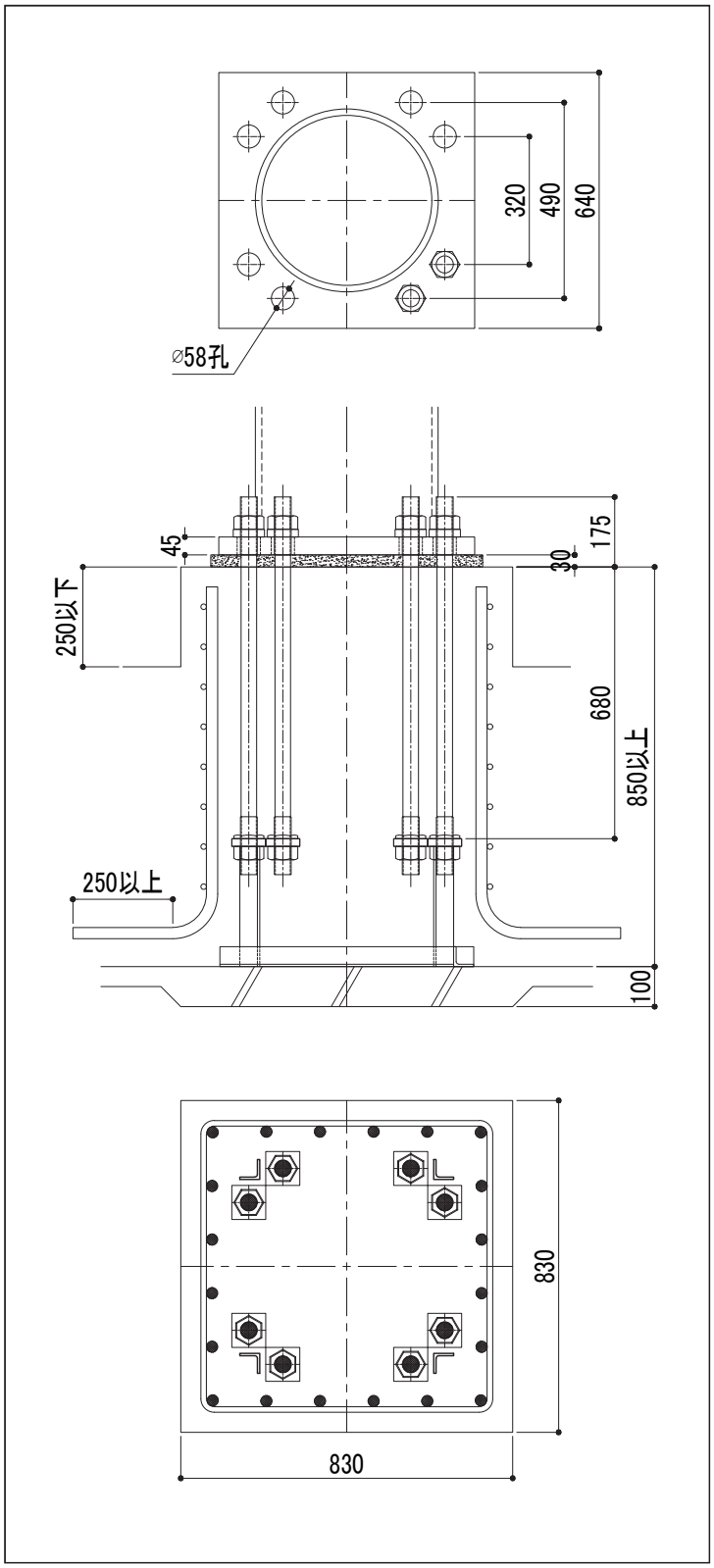

注意事項

- 杭基礎の場合の基礎高さは、最低高さに杭出寸法を加算して下さい。
- 下限軸力、BOPせん断耐力の運用については、設計ハンドブックを参照して下さい。
- 柱脚運用に際して、その他の注意事項については、P2を参照して下さい。

円形鋼管用 保有耐力接合タイプ

CP161～ CP191～ CP211～ CP261～ CP311～ CP361～ CP411～ CP463 CP511～ CP561～ CP611～ CP661～ CP711～ CP761～ CP811～ CP861～ CP911～

鋼管サイズ	φ450		φ457.2	
適用鋼管	F値=235	t≦19	F値=235	t≦19
	F値=325	*	F値=325	*
アンカーボルト	8-M48			
ベースプレート	620×620×50			
柱形断面	820×820 (1150×1150)※1			
主　筋	24-D25			
帯　筋	D13@100			
最小コンクリート強度	21N/mm²			
回転剛性	226,000kN·m/rad			

※1：柱形断面の(　)内寸法は、最大寸法を示します。

曲げ耐力図

短期許容耐力時

(単位:kN)

下限軸力	−1,208	BOPせん断耐力	229

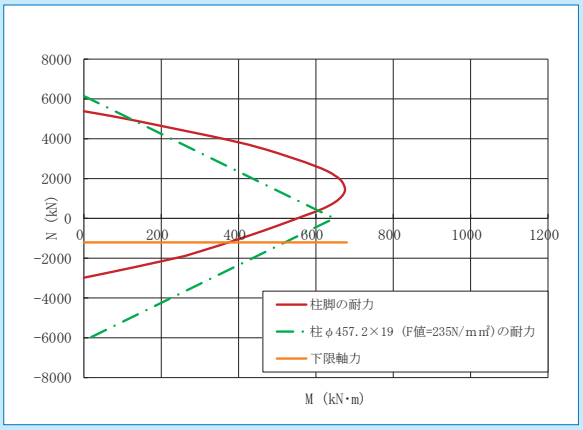

終局耐力時

(単位:kN)

下限軸力	−3,161	BOPせん断耐力	305

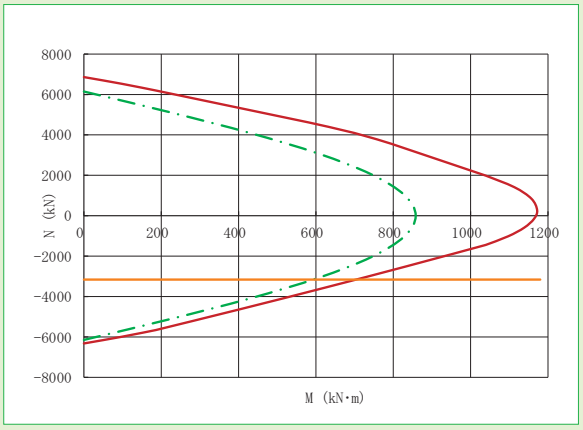

標準形状

(単位:mm)

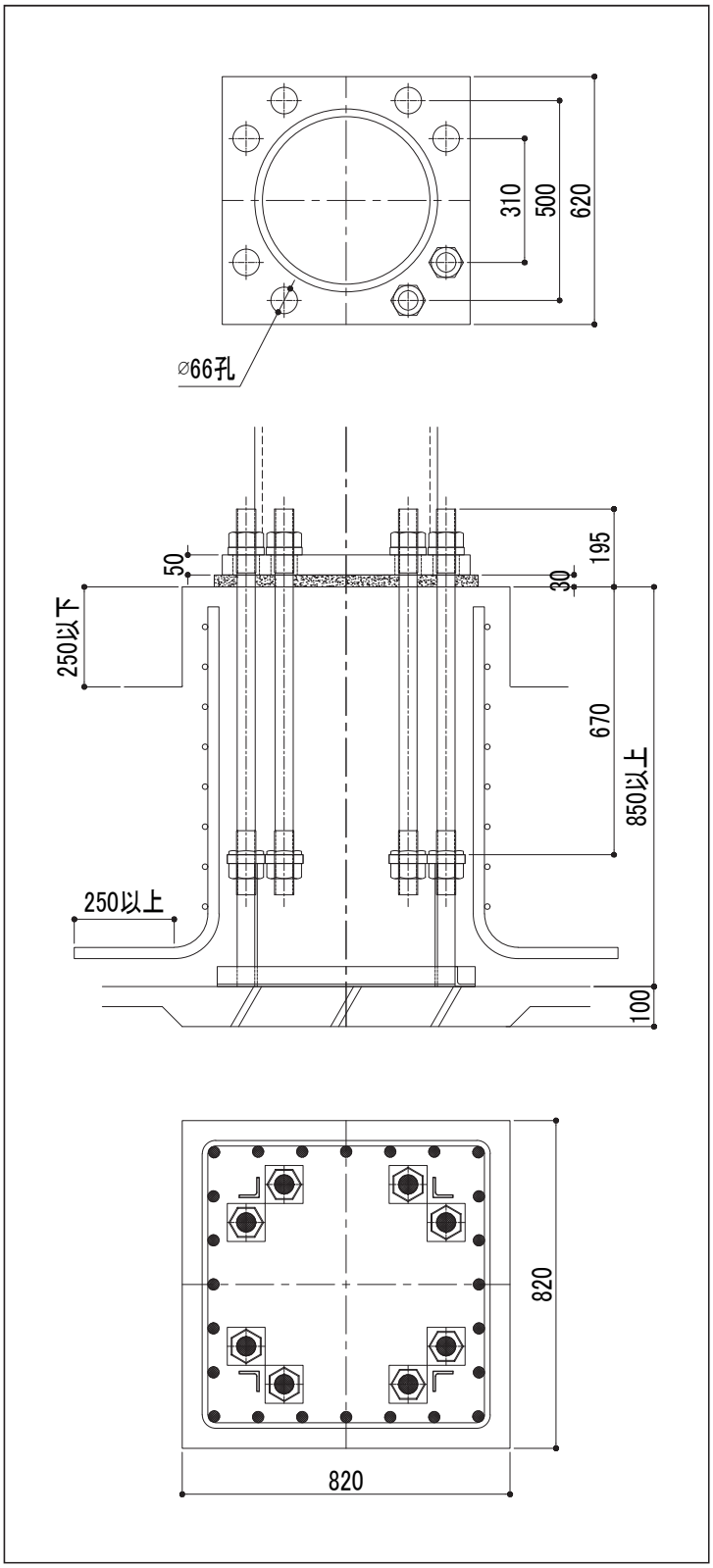

注意事項

- 杭基礎の場合の基礎高さは、最低高さに杭出寸法を加算して下さい。
- 下限軸力、BOPせん断耐力の運用については、設計ハンドブックを参照して下さい。
- 柱脚運用に際して、その他の注意事項については、P2を参照して下さい。

CP511

鋼管サイズ	φ500		φ508	
適用鋼管	F値=235	t≦12	F値=235	t≦12.7
	F値=325	t≦9	F値=325	t≦9
アンカーボルト	8-M42			
ベースプレート	610×610×45			
柱形断面	840×840 (1120×1120)※1			
主　筋	20-D25			
帯　筋	D13@100			
最小コンクリート強度	21N/mm^2			
回転剛性	188,000kN·m/rad			

※1：柱形断面の(　)内寸法は、最大寸法を示します。

曲げ耐力図

短期許容耐力時

(単位:kN)

下限軸力	−945	BOPせん断耐力	223

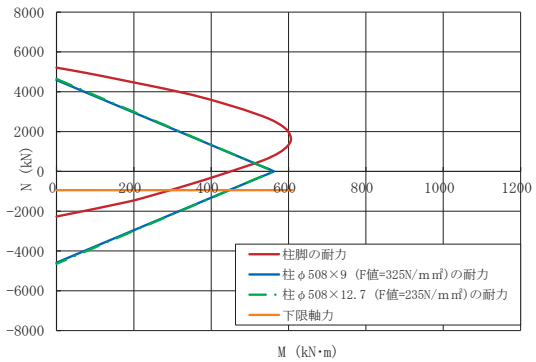

終局耐力時

(単位:kN)

下限軸力	−2,405	BOPせん断耐力	297

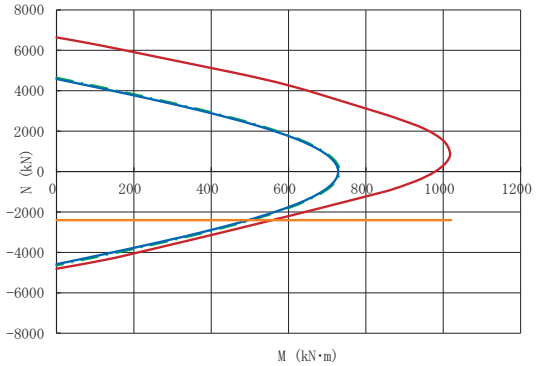

標準形状

(単位:mm)

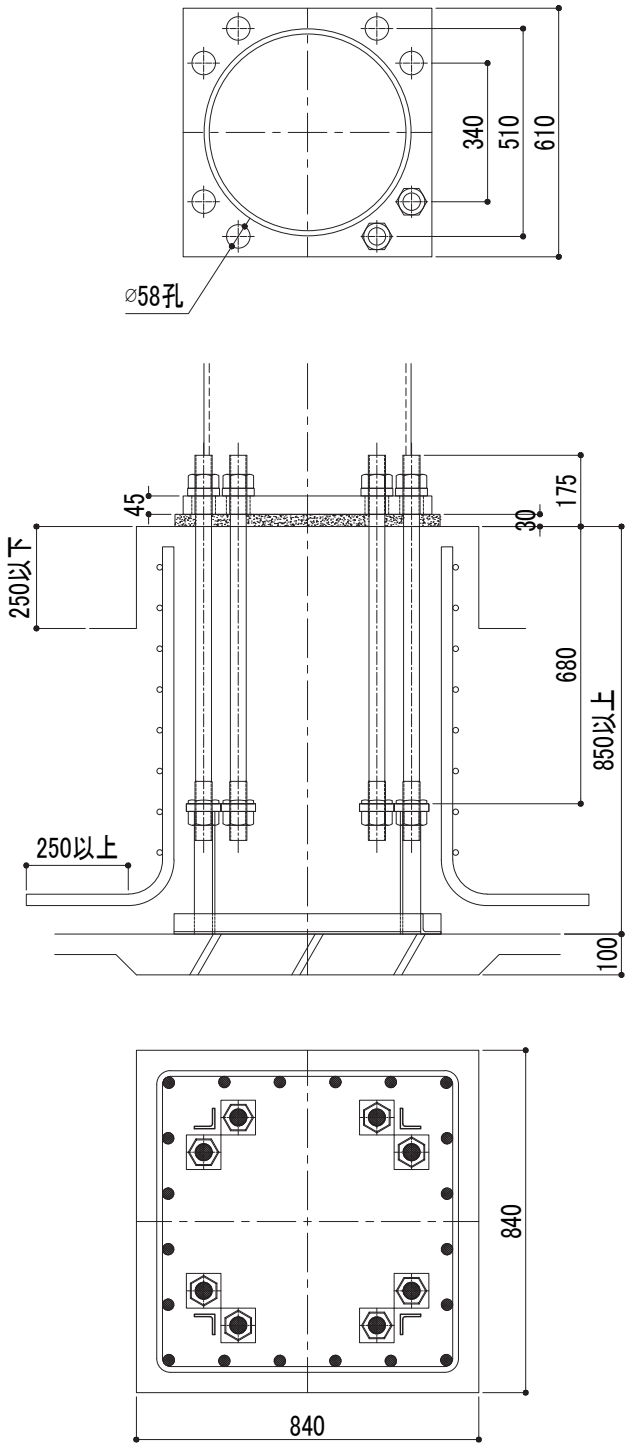

注意事項

- 杭基礎の場合の基礎高さは、最低高さに杭出寸法を加算して下さい。
- 下限軸力、BOPせん断耐力の運用については、設計ハンドブックを参照して下さい。
- 柱脚運用に際して、その他の注意事項については、P2を参照して下さい。

円形鋼管用 保有耐力接合タイプ

鋼管サイズ	φ500		φ508	
適用鋼管	F値=235	t≦16	F値=235	t≦16
	F値=325	t≦12	F値=325	t≦12.7
アンカーボルト	8-M48			
ベースプレート	640×640×50			
柱形断面	850×850 (1230×1230)※1			
主　筋	24-D25			
帯　筋	D13@100			
最小コンクリート強度	21N/mm^2			
回転剛性	225,000kN·m/rad			

※1：柱形断面の(　)内寸法は、最大寸法を示します。

曲げ耐力図

短期許容耐力時

(単位:kN)

下限軸力	−1,224	BOPせん断耐力	282

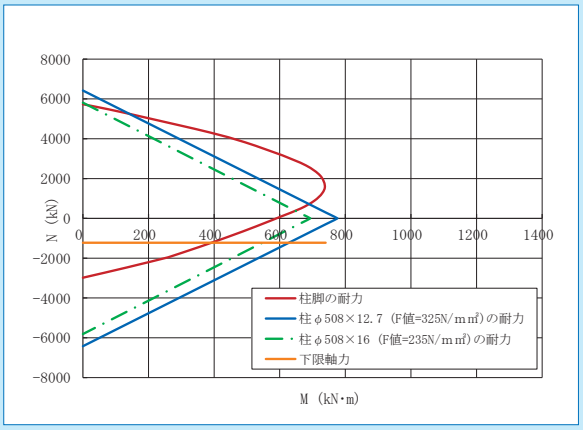

終局耐力時

(単位:kN)

下限軸力	−3,161	BOPせん断耐力	376

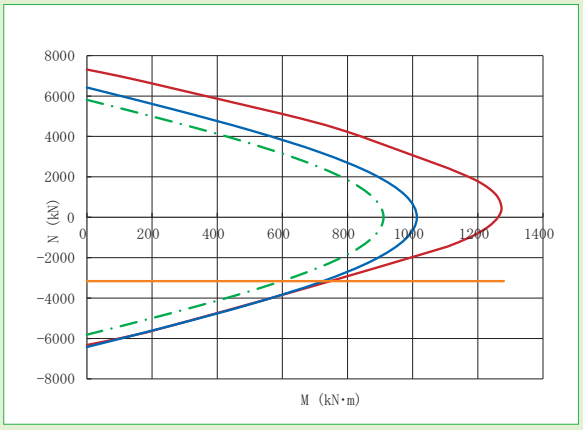

標準形状

(単位:mm)

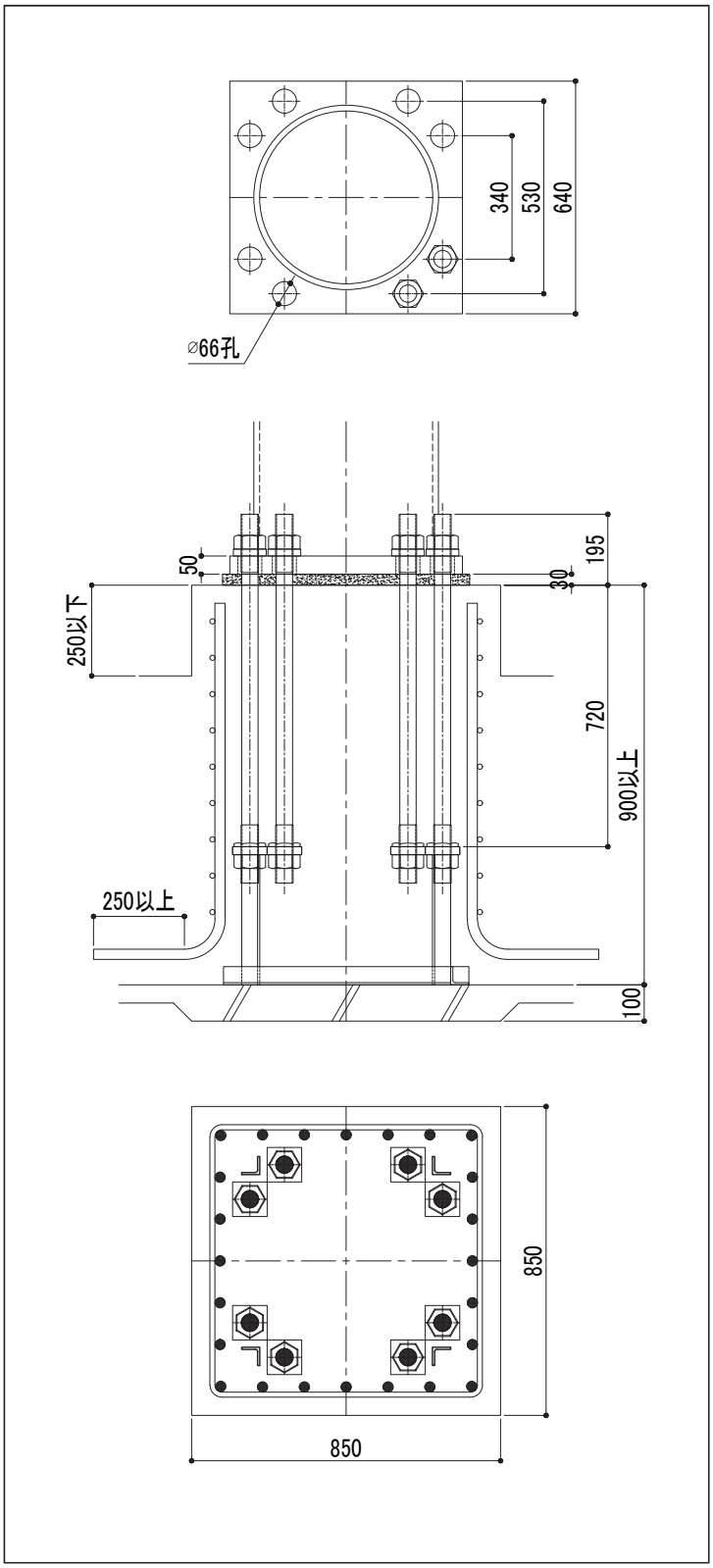

注意事項

- 杭基礎の場合の基礎高さは、最低高さに杭出寸法を加算して下さい。
- 下限軸力、BOPせん断耐力の運用については、設計ハンドブックを参照して下さい。
- 柱脚運用に際して、その他の注意事項については、P2を参照して下さい。

CP513

鋼管サイズ	φ500		φ508	
適用鋼管	F値=235	t≦22	F値=235	t≦22
	F値=325	t≦16	F値=325	t≦16
アンカーボルト	8-M48			
ベースプレート	770×770×60			
柱形断面	1000×1000 (1260×1260)※1			
主　筋	28-D25			
帯　筋	D13@100			
最小コンクリート強度	21N/mm^2			
回転剛性	261,000kN·m/rad			

※1：柱形断面の(　)内寸法は、最大寸法を示します。

曲げ耐力図

短期許容耐力時

(単位:kN)

下限軸力	−1,251	BOPせん断耐力	379

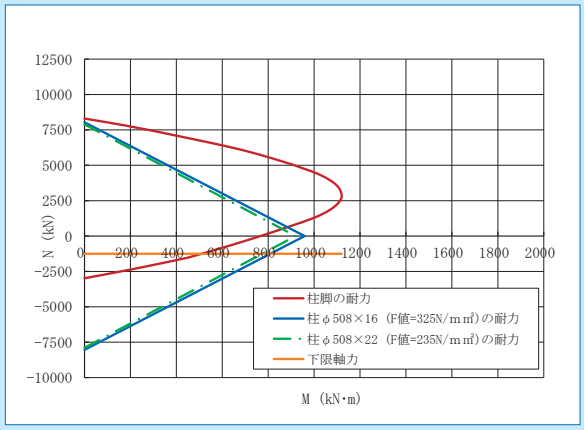

終局耐力時

(単位:kN)

下限軸力	−3,161	BOPせん断耐力	505

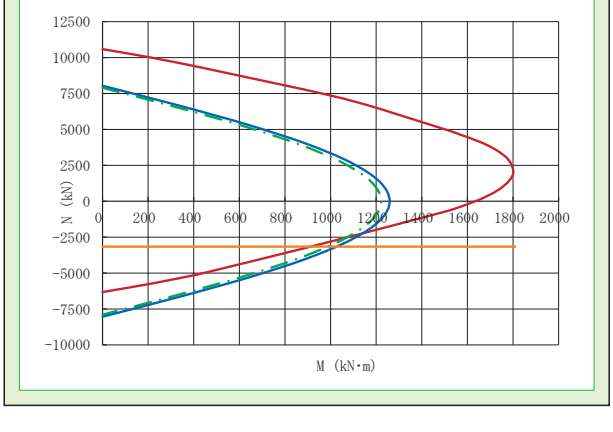

標準形状

(単位:mm)

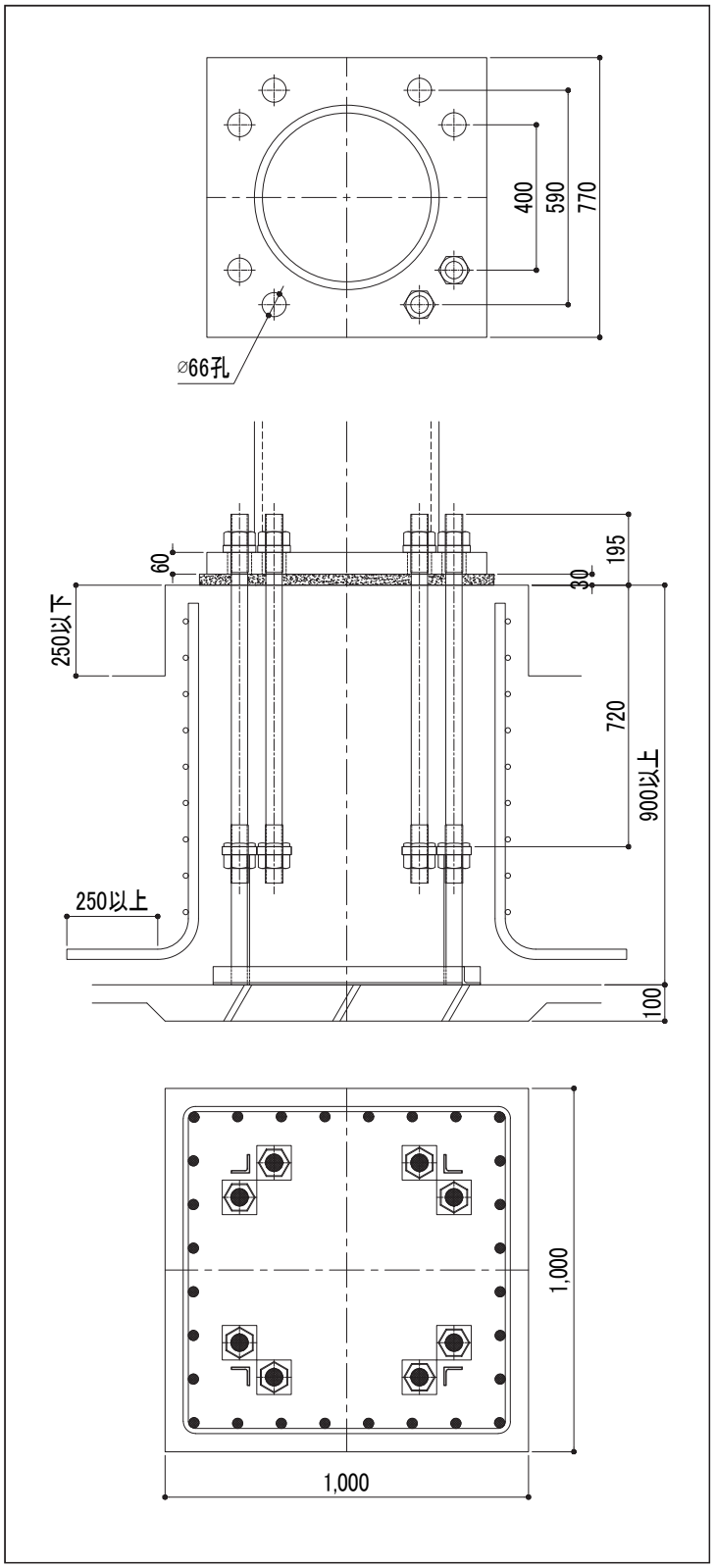

注意事項

- 杭基礎の場合の基礎高さは、最低高さに杭出寸法を加算して下さい。
- 下限軸力、BOPせん断耐力の運用については、設計ハンドブックを参照して下さい。
- 柱脚運用に際して、その他の注意事項については、P2を参照して下さい。

円形鋼管用 保有耐力接合タイプ

CP161～ CP191～ CP211～ CP261～ CP311～ CP361～ CP411～ CP461～ CP511～ CP561 CP611～ CP661～ CP711～ CP761～ CP811～ CP861～ CP911～

鋼管サイズ	φ550		φ558.8	
適用鋼管	F値=235	t≦12	F値=235	t≦12.7
	F値=325	t≦9	F値=325	t≦9
アンカーボルト	8-M42			
ベースプレート	700×700×45			
柱形断面	890×890 (1230×1230)※1			
主　筋	24-D25			
帯　筋	D13@100			
最小コンクリート強度	21N/mm²			
回転剛性	236,000kN·m/rad			

※1：柱形断面の(　)内寸法は、最大寸法を示します。

曲げ耐力図

短期許容耐力時

(単位:kN)

下限軸力	−942	BOPせん断耐力	297

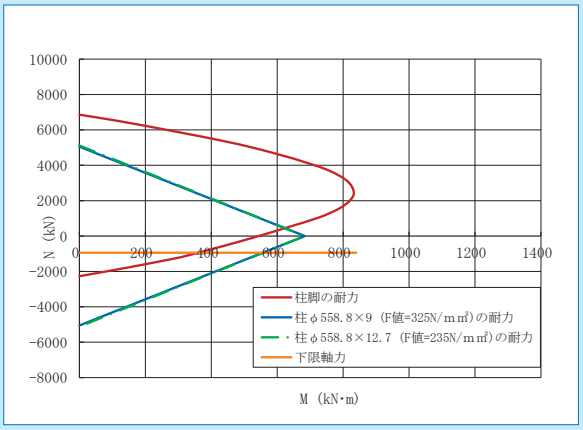

終局耐力時

(単位:kN)

下限軸力	−2,405	BOPせん断耐力	396

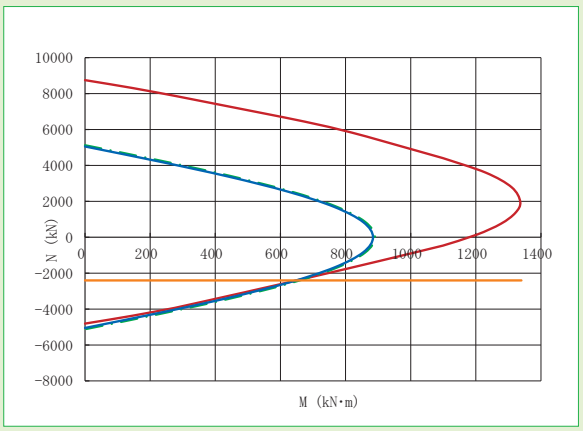

標準形状

(単位:mm)

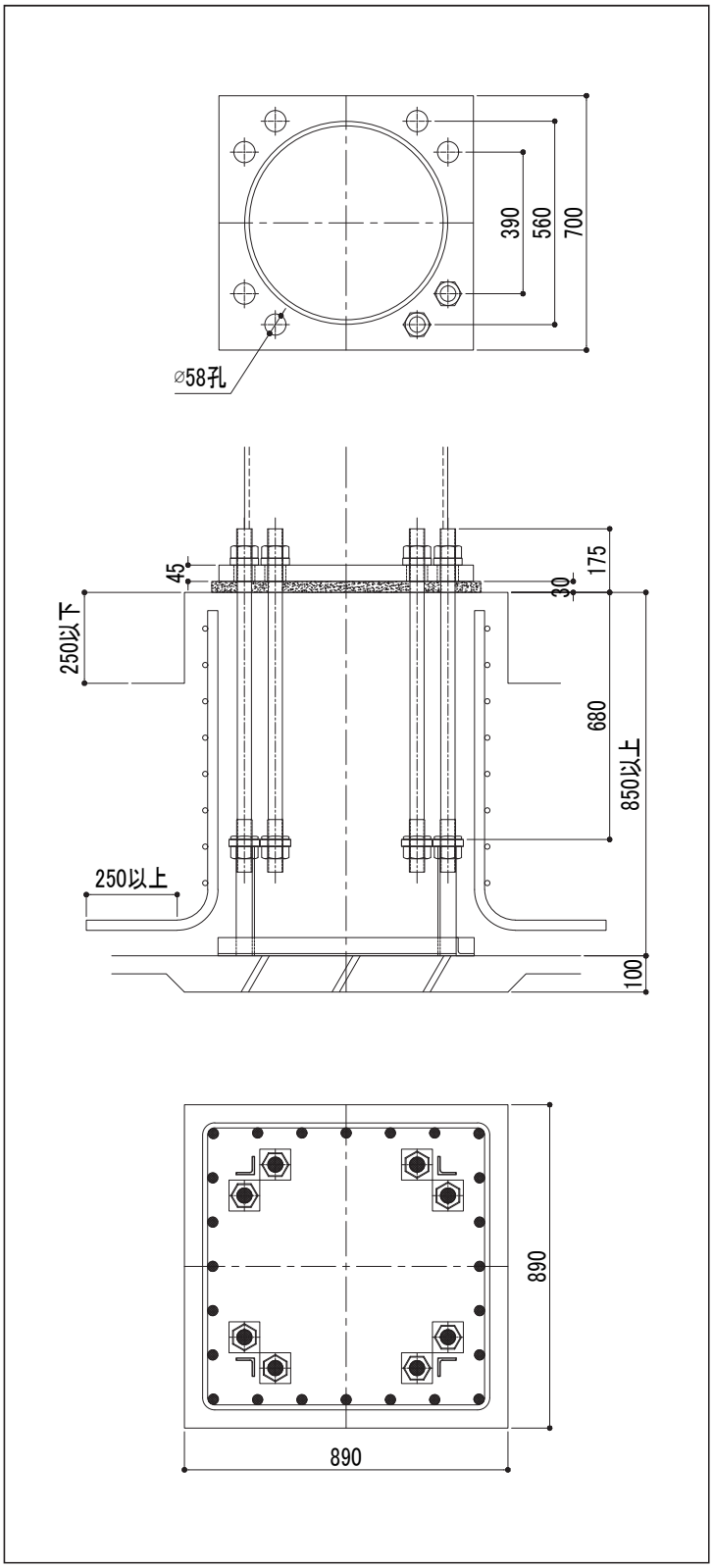

注意事項

- 杭基礎の場合の基礎高さは、最低高さに杭出寸法を加算して下さい。
- 下限軸力、BOPせん断耐力の運用については、設計ハンドブックを参照して下さい。
- 柱脚運用に際して、その他の注意事項については、P2を参照して下さい。

CP562

鋼管サイズ	φ550		φ558.8	
適用鋼管	F値=235	t≦16	F値=235	t≦16
	F値=325	t≦12	F値=325	t≦12.7
アンカーボルト	8-M48			
ベースプレート	730×730×50			
柱形断面	950×950 (1230×1230)※1			
主　筋	24-D25			
帯　筋	D13@100			
最小コンクリート強度	21N/mm²			
回転剛性	277,000kN·m/rad			

※1：柱形断面の(　)内寸法は、最大寸法を示します。

曲げ耐力図

短期許容耐力時

(単位:kN)

下限軸力	−1,242	BOPせん断耐力	365

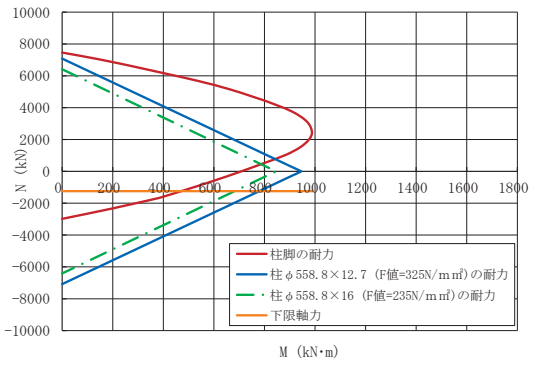

終局耐力時

(単位:kN)

下限軸力	−3,161	BOPせん断耐力	486

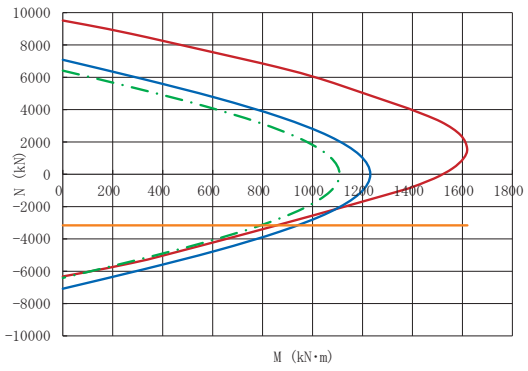

標準形状

(単位:mm)

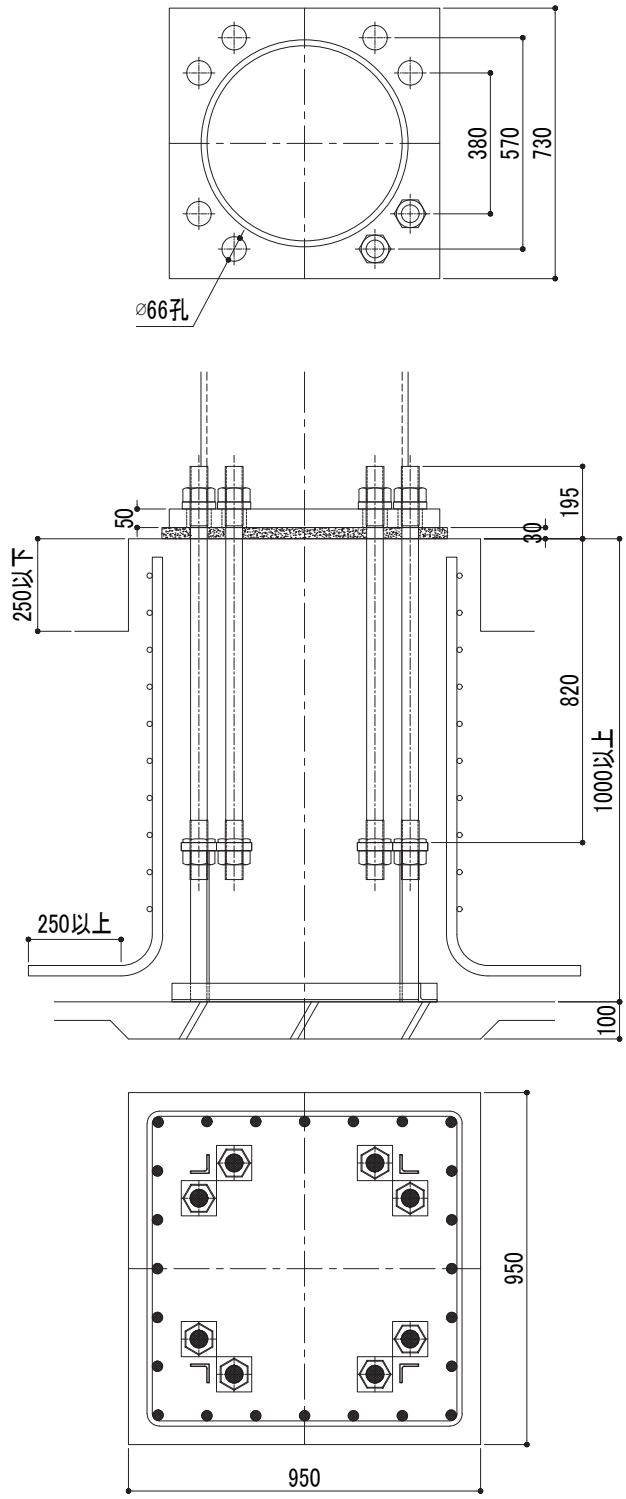

注意事項

- 杭基礎の場合の基礎高さは、最低高さに杭出寸法を加算して下さい。
- 下限軸力、BOPせん断耐力の運用については、設計ハンドブックを参照して下さい。
- 柱脚運用に際して、その他の注意事項については、P2を参照して下さい。

CP161～ CP191～ CP211～ CP261～ CP311～ CP361～ CP411～ CP461～ CP511～ CP563 CP611～ CP661～ CP711～ CP761～ CP811～ CP861～ CP911～

鋼管サイズ	φ550		φ558.8	
適用鋼管	F値=235	t≦22	F値=235	t≦22
	F値=325	t≦16	F値=325	t≦16
アンカーボルト	8-M48			
ベースプレート	860×860×70			
柱形断面	1110×1110 (1260×1260)※1			
主　筋	28-D25			
帯　筋	D13@100			
最小コンクリート強度	21N/mm²			
回転剛性	310,000kN·m/rad			

※1：柱形断面の(　)内寸法は、最大寸法を示します。

曲げ耐力図

短期許容耐力時

(単位:kN)

下限軸力	−1,259	BOPせん断耐力	475

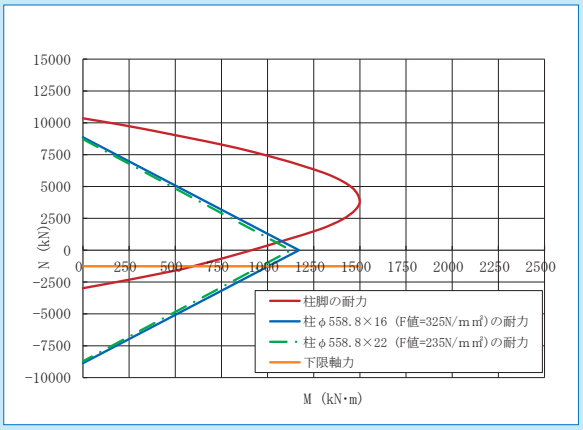

終局耐力時

(単位:kN)

下限軸力	−3,161	BOPせん断耐力	633

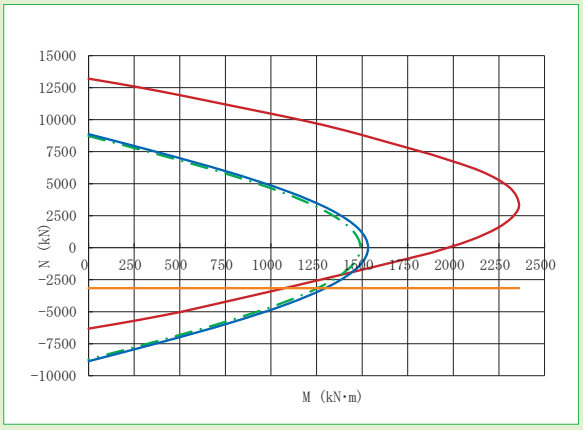

標準形状

(単位:mm)

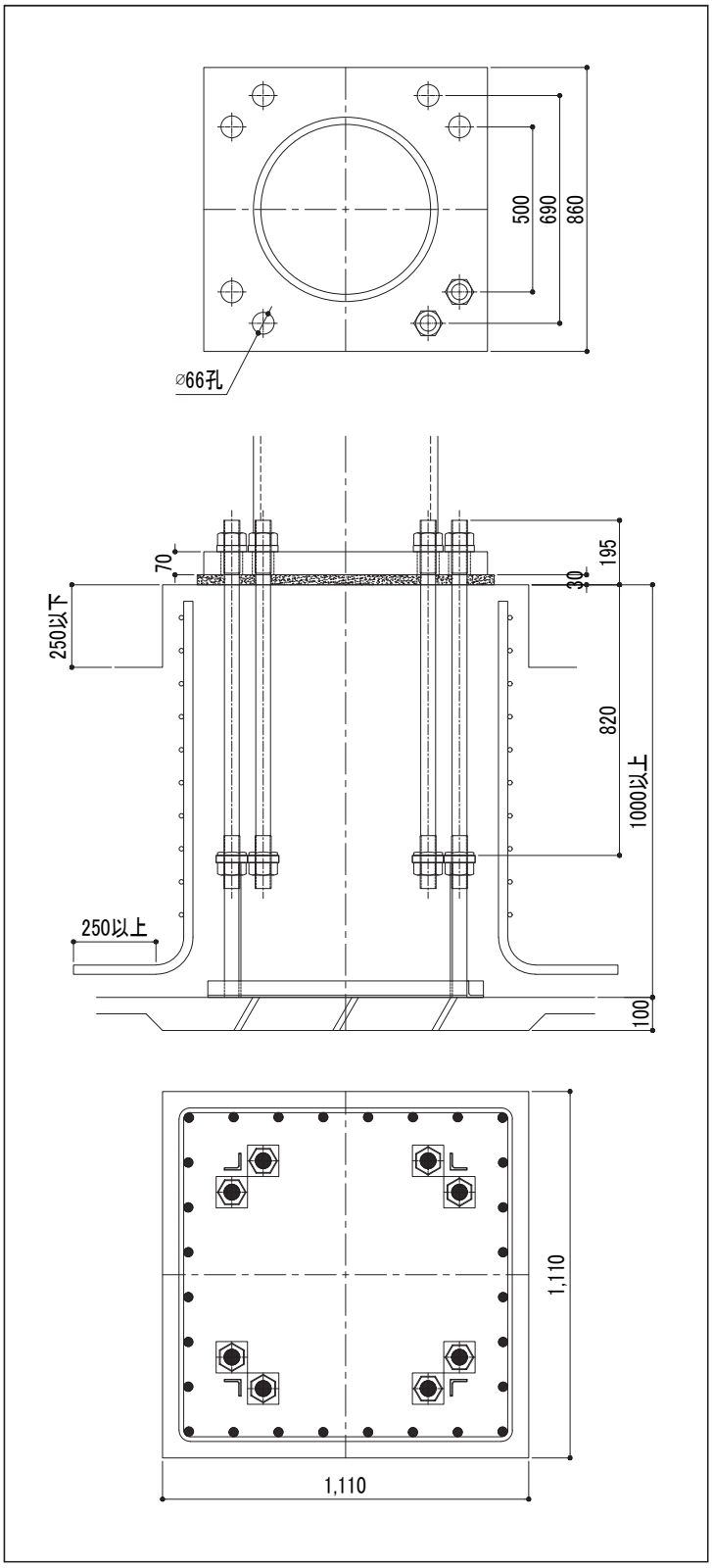

注意事項

- 杭基礎の場合の基礎高さは、最低高さに杭出寸法を加算して下さい。
- 下限軸力、BOPせん断耐力の運用については、設計ハンドブックを参照して下さい。
- 柱脚運用に際して、その他の注意事項については、P2を参照して下さい。

CP611

鋼管サイズ	φ609.6	
適用鋼管	F値=235	t≦11.1
	F値=325	t≦9
アンカーボルト	8-M42	
ベースプレート	710×710×45	
柱形断面	930×930　(1230×1230)※1	
主　筋	24-D25	
帯　筋	D13@100	
最小コンクリート強度	★24N/mm²	
回転剛性	245,000kN·m/rad	

※1：柱形断面の(　)内寸法は、最大寸法を示します。

曲げ耐力図

短期許容耐力時

(単位:kN)

下限軸力	−974	BOPせん断耐力	261

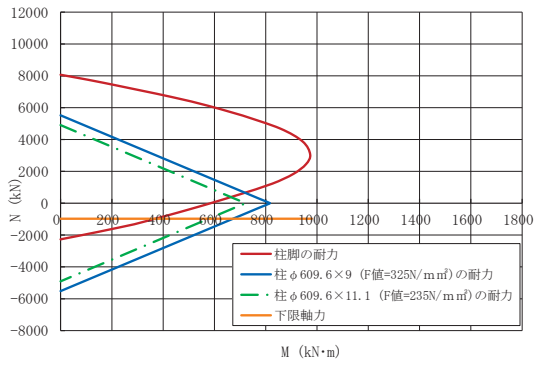

終局耐力時

(単位:kN)

下限軸力	−2,405	BOPせん断耐力	348

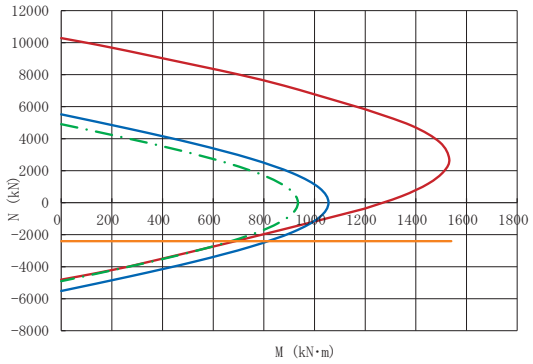

標準形状

(単位:mm)

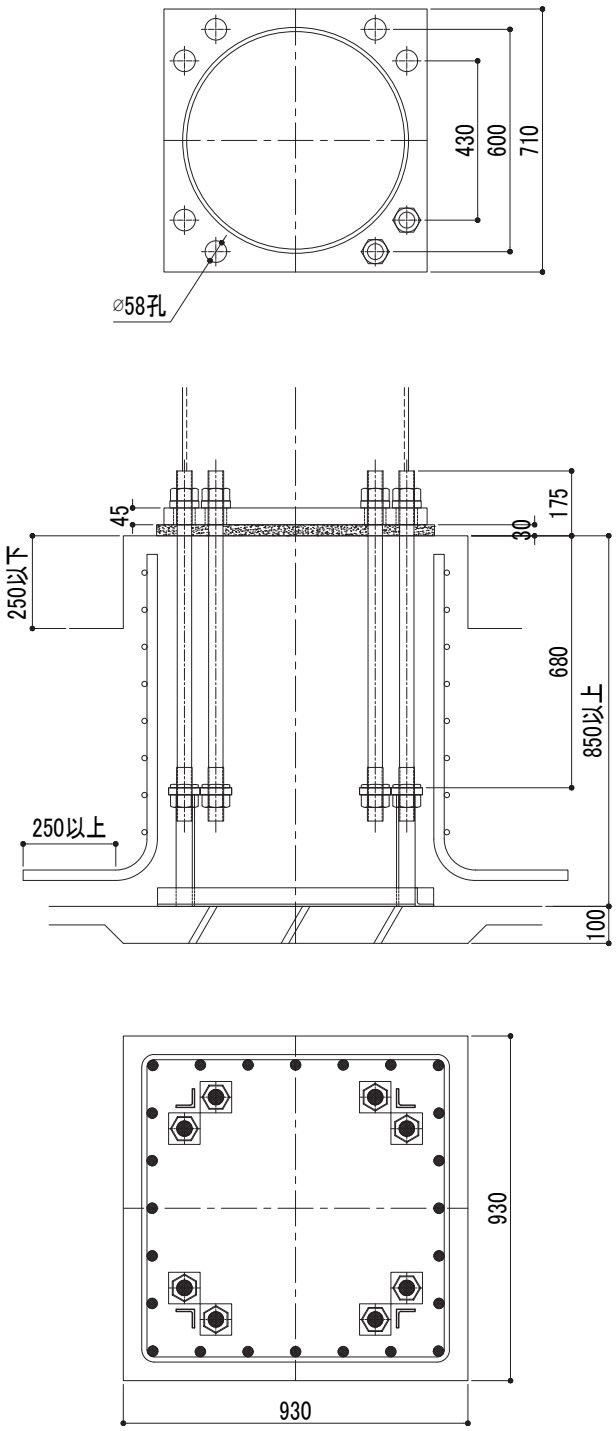

注意事項

- 杭基礎の場合の基礎高さは、最低高さに杭出寸法を加算して下さい。
- 下限軸力、BOPせん断耐力の運用については、設計ハンドブックを参照して下さい。
- 柱脚運用に際して、その他の注意事項については、P2を参照して下さい。

円形鋼管用 保有耐力接合タイプ

CP161～ CP191～ CP211～ CP261～ CP311～ CP361～ CP411～ CP461～ CP511～ CP561～ CP612 CP661～ CP711～ CP761～ CP811～ CP861～ CP911～

鋼管サイズ	φ600		φ609.6	
適用鋼管	F値=235	t≦16	F値=235	t≦15.1
	F値=325	t≦12	F値=325	t≦12
アンカーボルト	8-M48			
ベースプレート	750×750×55			
柱形断面	970×970　(1260×1260)※1			
主　筋	28-D25			
帯　筋	D13@100			
最小コンクリート強度	★24N/mm²			
回転剛性	322,000kN·m/rad			

※1：柱形断面の(　)内寸法は、最大寸法を示します。

曲げ耐力図

短期許容耐力時

(単位:kN)

下限軸力	−1,262	BOPせん断耐力	286

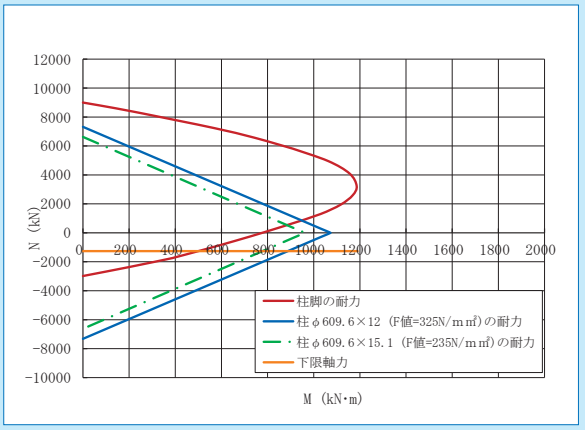

終局耐力時

(単位:kN)

下限軸力	−3,161	BOPせん断耐力	382

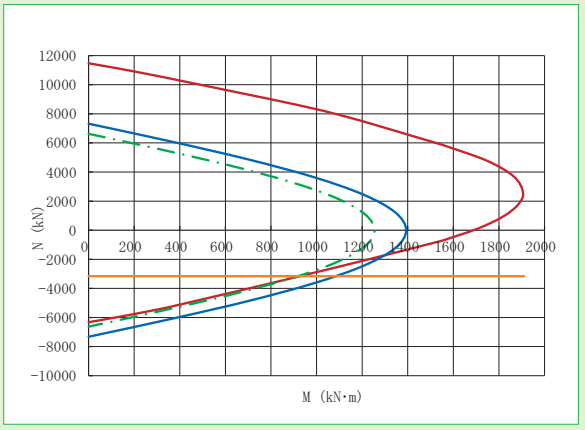

標準形状

(単位:mm)

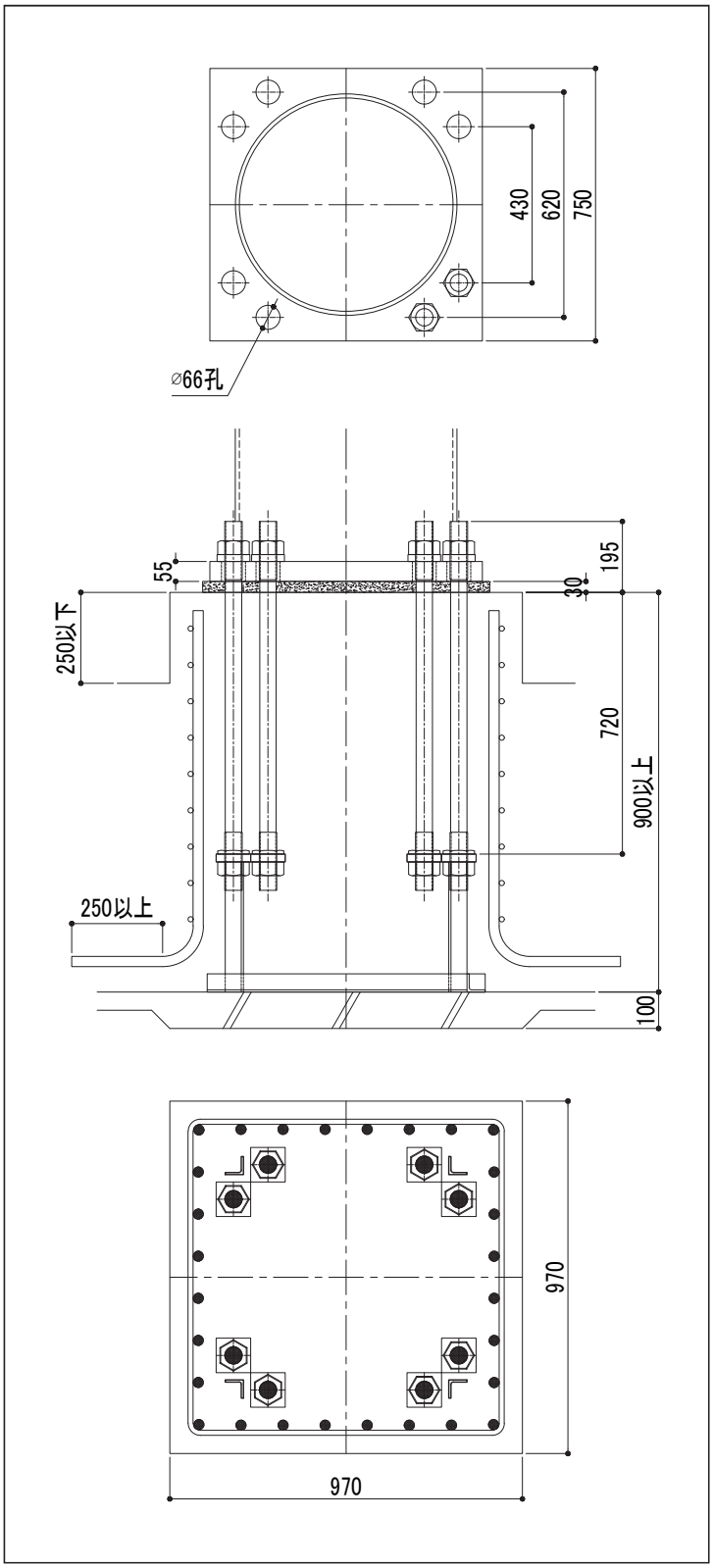

注意事項

- 杭基礎の場合の基礎高さは、最低高さに杭出寸法を加算して下さい。
- 下限軸力、BOPせん断耐力の運用については、設計ハンドブックを参照して下さい。
- 柱脚運用に際して、その他の注意事項については、P2を参照して下さい。

CP613

鋼管サイズ	φ600		φ609.6	
適用鋼管	F値=235	t≦22	F値=235	t≦19
	F値=325	t≦16	F値=325	t≦16
アンカーボルト	8-M56			
ベースプレート	800×800×60			
柱形断面	1040×1040　(1490×1490)※1			
主　筋	28-D29			
帯　筋	D16@100			
最小コンクリート強度	★24N/mm²			
回転剛性	425,000kN·m/rad			

※1：柱形断面の(　)内寸法は、最大寸法を示します。

曲げ耐力図

短期許容耐力時

(単位:kN)

下限軸力	−1,688	BOPせん断耐力	371

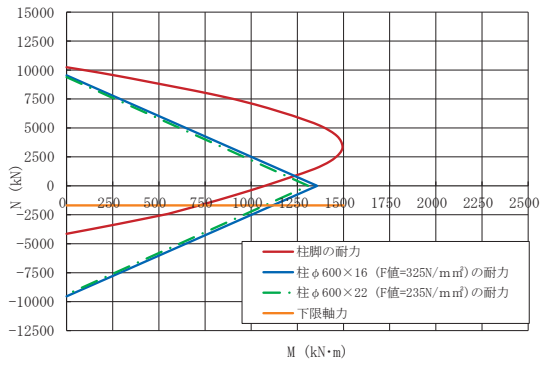

終局耐力時

(単位:kN)

下限軸力	−4,325	BOPせん断耐力	495

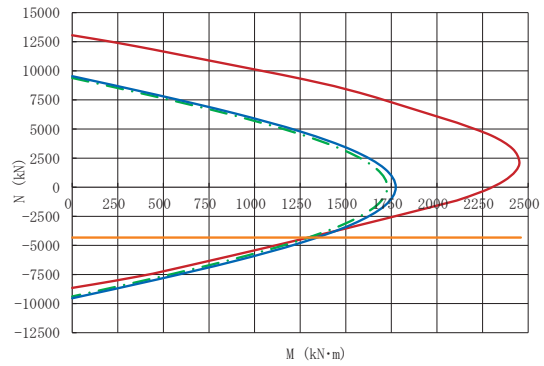

標準形状

(単位:mm)

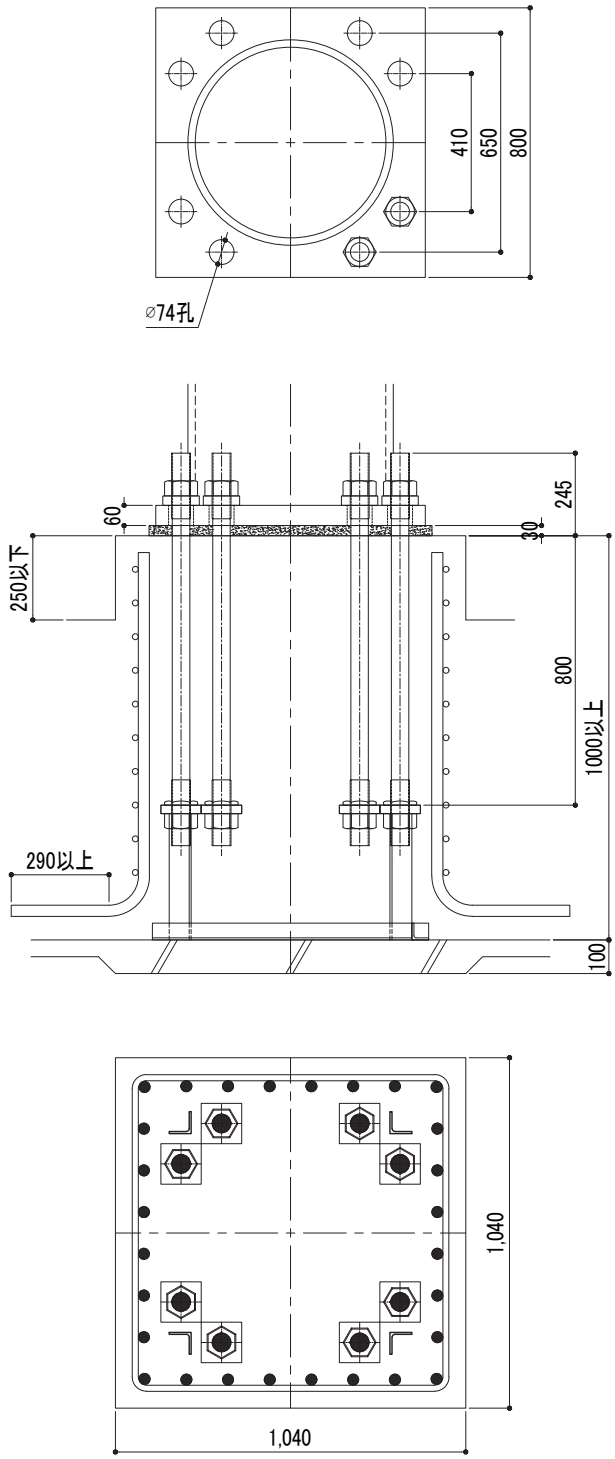

注意事項

- 杭基礎の場合の基礎高さは、最低高さに杭出寸法を加算して下さい。
- 下限軸力、BOPせん断耐力の運用については、設計ハンドブックを参照して下さい。
- 柱脚運用に際して、その他の注意事項については、P2を参照して下さい。

円形鋼管用 保有耐力接合タイプ

鋼管サイズ	φ600		φ609.6	
適用鋼管	F値=235	t≦28	F値=235	t≦28
	F値=325	t≦22	F値=325	t≦22
アンカーボルト	8-M64			
ベースプレート	840×840×70			
柱形断面	1100×1100　(1600×1600)※1			
主　筋	32-D29			
帯　筋	D16@100			
最小コンクリート強度	★24N/mm²			
回転剛性	560,000kN·m/rad			

※1：柱形断面の(　)内寸法は、最大寸法を示します。

曲げ耐力図

短期許容耐力時

(単位:kN)

下限軸力	−2,183	BOPせん断耐力	458

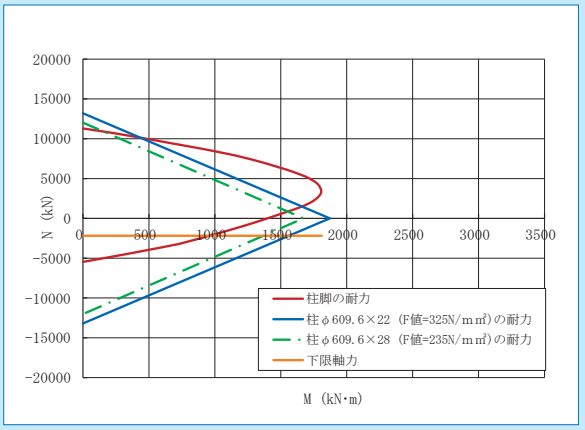

終局耐力時

(単位:kN)

下限軸力	−5,773	BOPせん断耐力	611

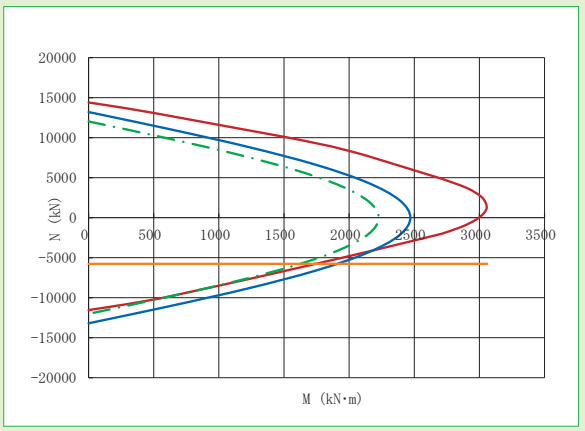

標準形状

(単位:mm)

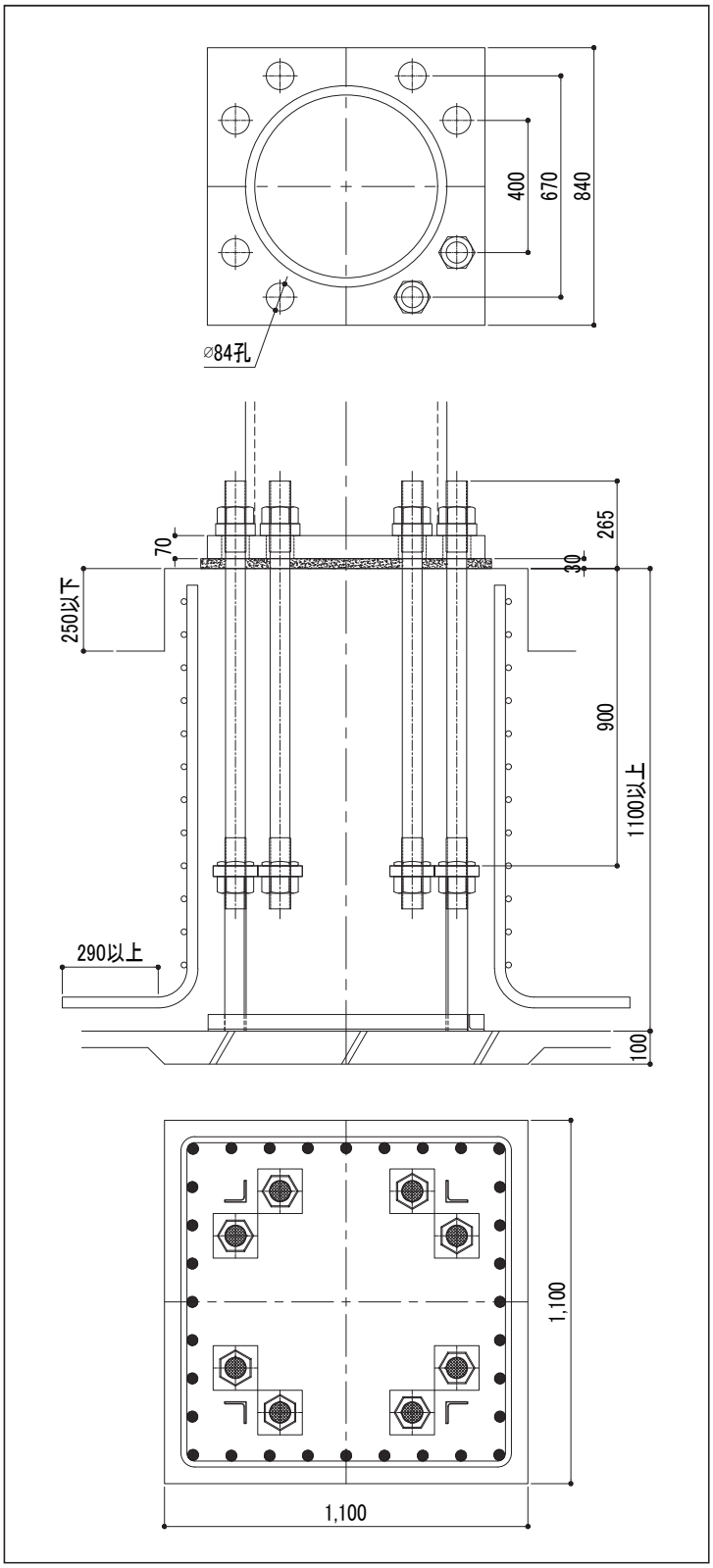

注意事項

- 杭基礎の場合の基礎高さは、最低高さに杭出寸法を加算して下さい。
- 下限軸力、BOPせん断耐力の運用については、設計ハンドブックを参照して下さい。
- 柱脚運用に際して、その他の注意事項については、P2を参照して下さい。

CP615

鋼管サイズ	φ600		φ609.6	
適用鋼管	F値=235	t≦36	F値=235	t≦36
	F値=325	t≦28	F値=325	t≦28
アンカーボルト	8-M72			
ベースプレート	890×890×80			
柱形断面	1200×1200　(1780×1780)※1			
主　筋	32-D32			
帯　筋	D16@100			
最小コンクリート強度	★24N/mm²			
回転剛性	687,000kN·m/rad			

※1：柱形断面の(　)内寸法は、最大寸法を示します。

曲げ耐力図

短期許容耐力時

(単位:kN)

下限軸力	−2,773	BOPせん断耐力	501

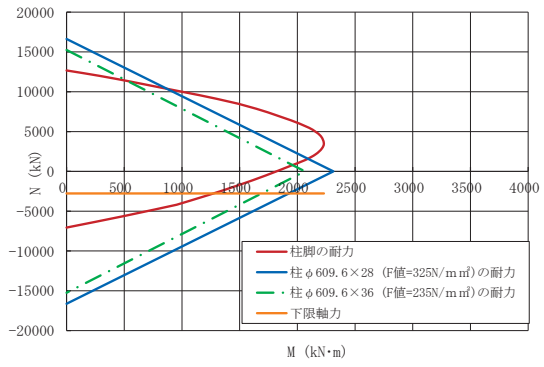

終局耐力時

(単位:kN)

下限軸力	−7,364	BOPせん断耐力	667

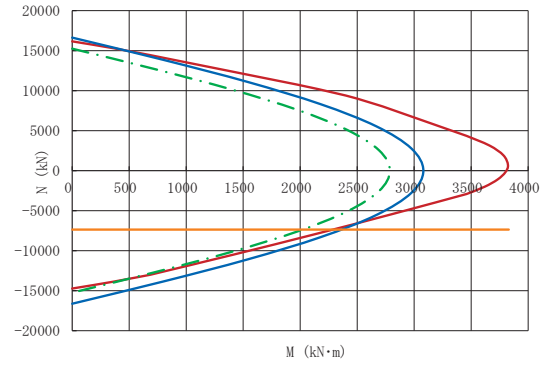

標準形状

(単位:mm)

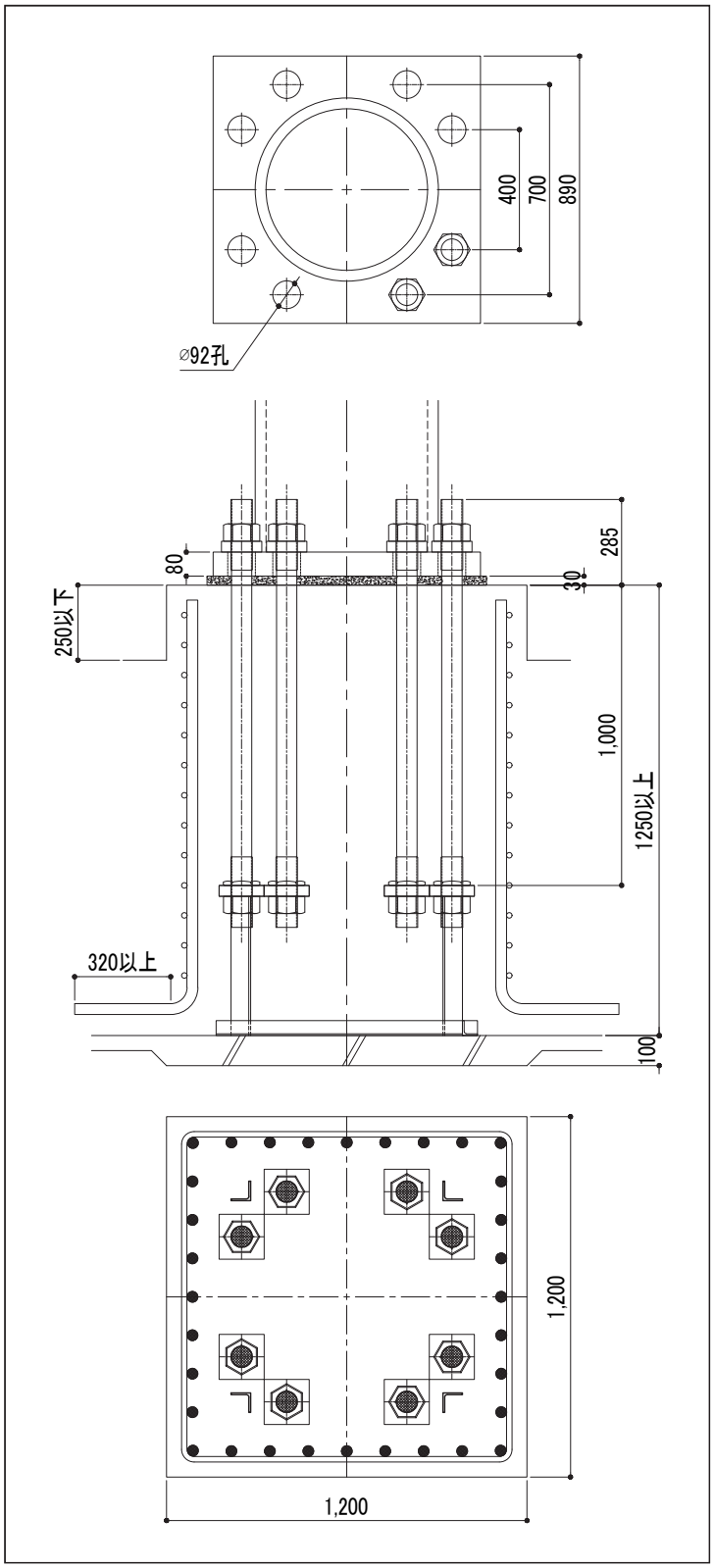

注意事項

- 杭基礎の場合の基礎高さは、最低高さに杭出寸法を加算して下さい。
- 下限軸力、BOPせん断耐力の運用については、設計ハンドブックを参照して下さい。
- 柱脚運用に際して、その他の注意事項については、P2を参照して下さい。

円形鋼管用 保有耐力接合タイプ

CP161～ CP191～ CP211～ CP261～ CP311～ CP361～ CP411～ CP461～ CP511～ CP561～ CP611～ CP661 CP711～ CP761～ CP811～ CP861～ CP911～

鋼管サイズ	φ650		φ660.4	
適用鋼管	F値=235	t≦9	F値=235	t≦9.5
	F値=325	*	F値=325	t≦8
アンカーボルト	8-M42			
ベースプレート	750×750×50			
柱形断面	980×980 (1120×1120)※1			
主　筋	20-D25			
帯　筋	D13@100			
最小コンクリート強度	★24N/mm²			
回転剛性	263,000kN·m/rad			

※1：柱形断面の(　)内寸法は、最大寸法を示します。

曲げ耐力図

短期許容耐力時

(単位:kN)

下限軸力	−984	BOPせん断耐力	261

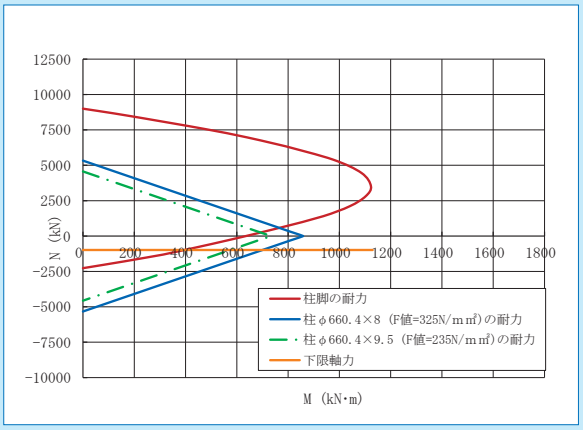

終局耐力時

(単位:kN)

下限軸力	−2,405	BOPせん断耐力	348

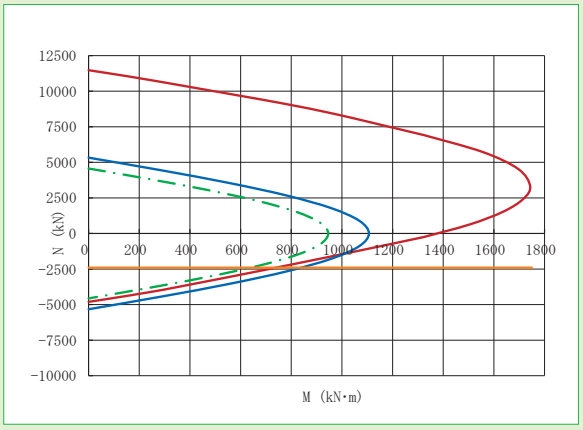

標準形状

(単位:mm)

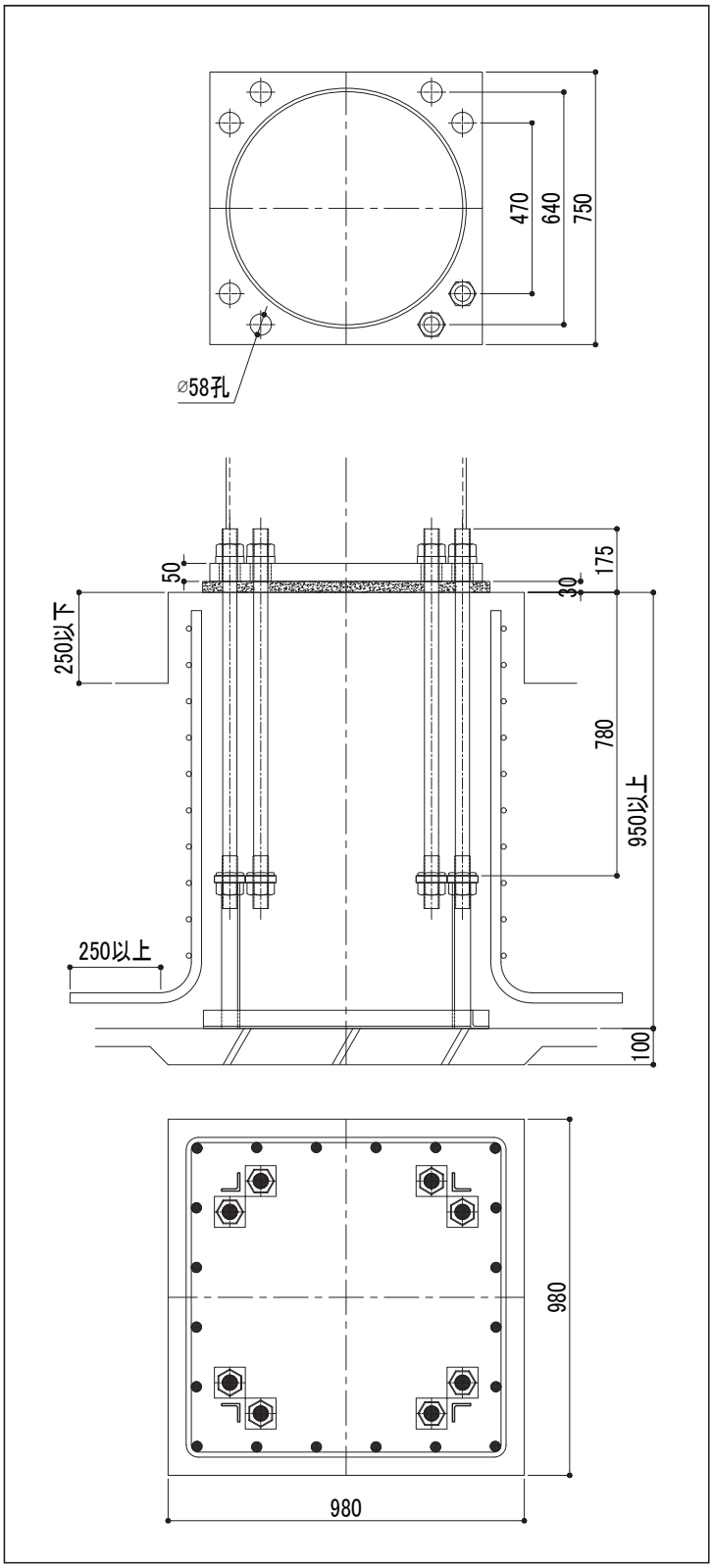

注意事項

- 杭基礎の場合の基礎高さは、最低高さに杭出寸法を加算して下さい。
- 下限軸力、BOPせん断耐力の運用については、設計ハンドブックを参照して下さい。
- 柱脚運用に際して、その他の注意事項については、P2を参照して下さい。

CP662

鋼管サイズ	φ650		φ660.4	
適用鋼管	F値=235	t≦12	F値=235	t≦14
	F値=325	t≦9	F値=325	t≦11.1
アンカーボルト	8-M48			
ベースプレート	790×790×55			
柱形断面	1010×1010 (1260×1260)※1			
主　筋	28-D25			
帯　筋	D13@100			
最小コンクリート強度	★24N/mm²			
回転剛性	337,000kN·m/rad			

※1：柱形断面の(　)内寸法は、最大寸法を示します。

曲げ耐力図

短期許容耐力時

(単位:kN)

下限軸力	−1,276	BOPせん断耐力	286

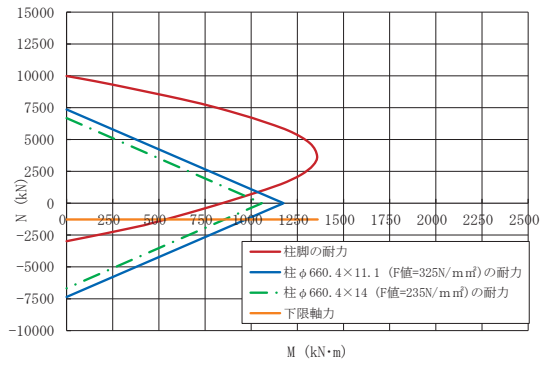

終局耐力時

(単位:kN)

下限軸力	−3,161	BOPせん断耐力	382

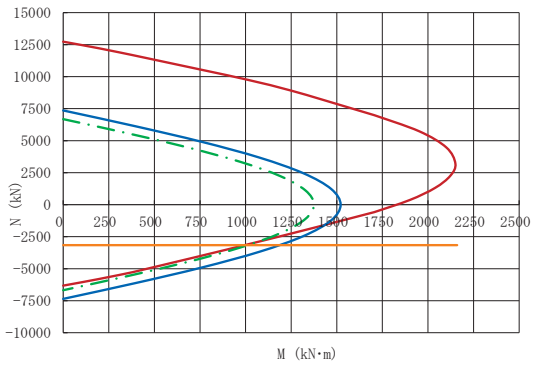

標準形状

(単位:mm)

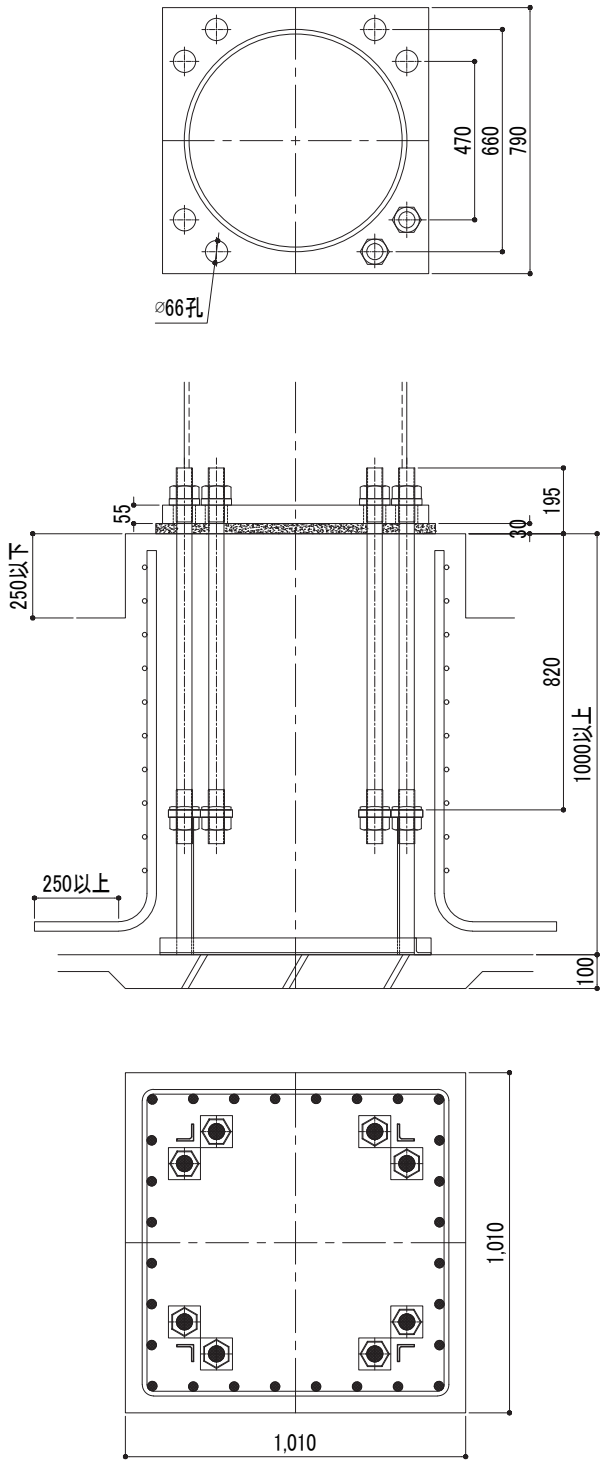

注意事項

- 杭基礎の場合の基礎高さは、最低高さに杭出寸法を加算して下さい。
- 下限軸力、BOPせん断耐力の運用については、設計ハンドブックを参照して下さい。
- 柱脚運用に際して、その他の注意事項については、P2を参照して下さい。

CP161～ CP191～ CP211～ CP261～ CP311～ CP361～ CP411～ CP461～ CP511～ CP561～ CP611～ CP663 CP711～ CP761～ CP811～ CP861～ CP911～

鋼管サイズ	φ650		φ660.4	
適用鋼管	F値=235	t≦19	F値=235	t≦19
	F値=325	t≦12	F値=325	t≦15.1
アンカーボルト	8-M56			
ベースプレート	840×840×60			
柱形断面	1090×1090 (1490×1490)※1			
主　筋	28-D29			
帯　筋	D16@100			
最小コンクリート強度	★24N/mm²			
回転剛性	489,000kN·m/rad			

※1：柱形断面の(　)内寸法は、最大寸法を示します。

曲げ耐力図

短期許容耐力時

(単位:kN)

下限軸力	−1,710	BOPせん断耐力	371

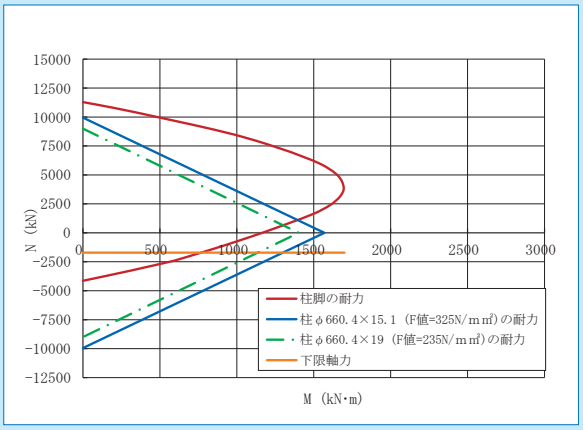

終局耐力時

(単位:kN)

下限軸力	−4,325	BOPせん断耐力	495

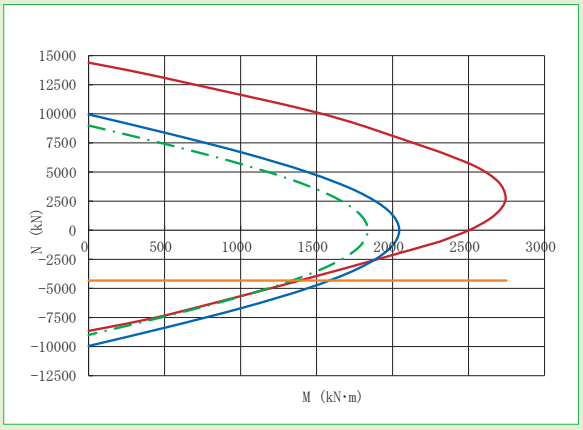

標準形状

(単位:mm)

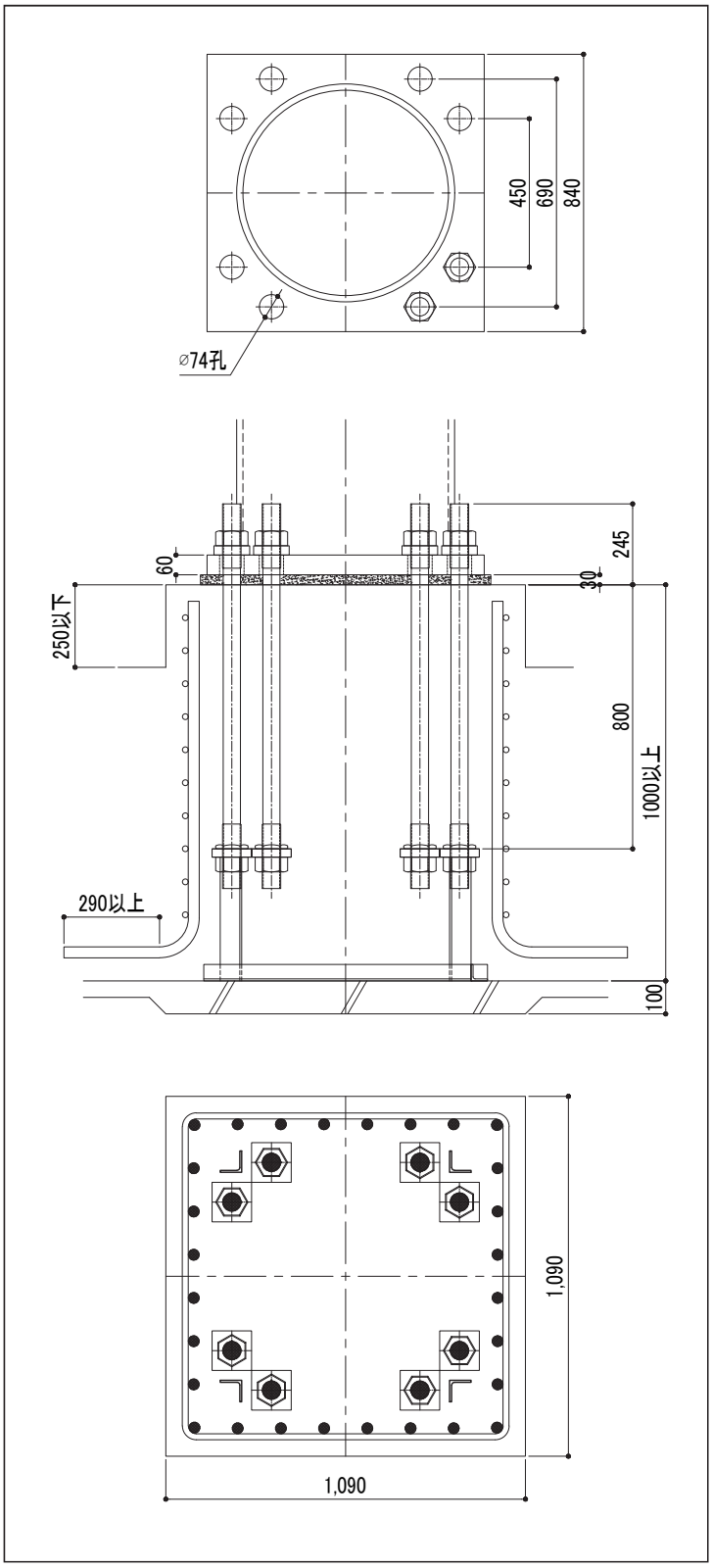

注意事項

- 杭基礎の場合の基礎高さは、最低高さに杭出寸法を加算して下さい。
- 下限軸力、BOPせん断耐力の運用については、設計ハンドブックを参照して下さい。
- 柱脚運用に際して、その他の注意事項については、P2を参照して下さい。

CP664

鋼管サイズ	φ650		φ660.4	
適用鋼管	F値=235	t≦25	F値=235	t≦25
	F値=325	t≦19	F値=325	t≦19
アンカーボルト	8-M64			
ベースプレート	880×880×70			
柱形断面	1140×1140　(1600×1600)※1			
主　筋	32-D29			
帯　筋	D16@100			
最小コンクリート強度	★24N/mm²			
回転剛性	637,000kN·m/rad			

※1：柱形断面の(　)内寸法は、最大寸法を示します。

曲げ耐力図

短期許容耐力時

(単位:kN)

下限軸力	−2,214	BOPせん断耐力	458

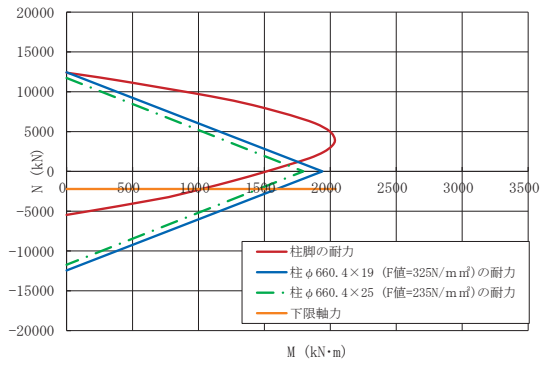

終局耐力時

(単位:kN)

下限軸力	−5,773	BOPせん断耐力	611

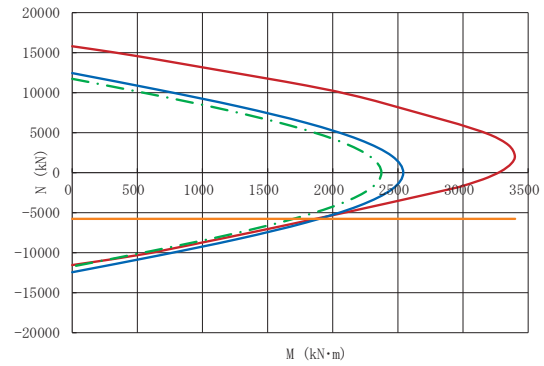

標準形状

(単位:mm)

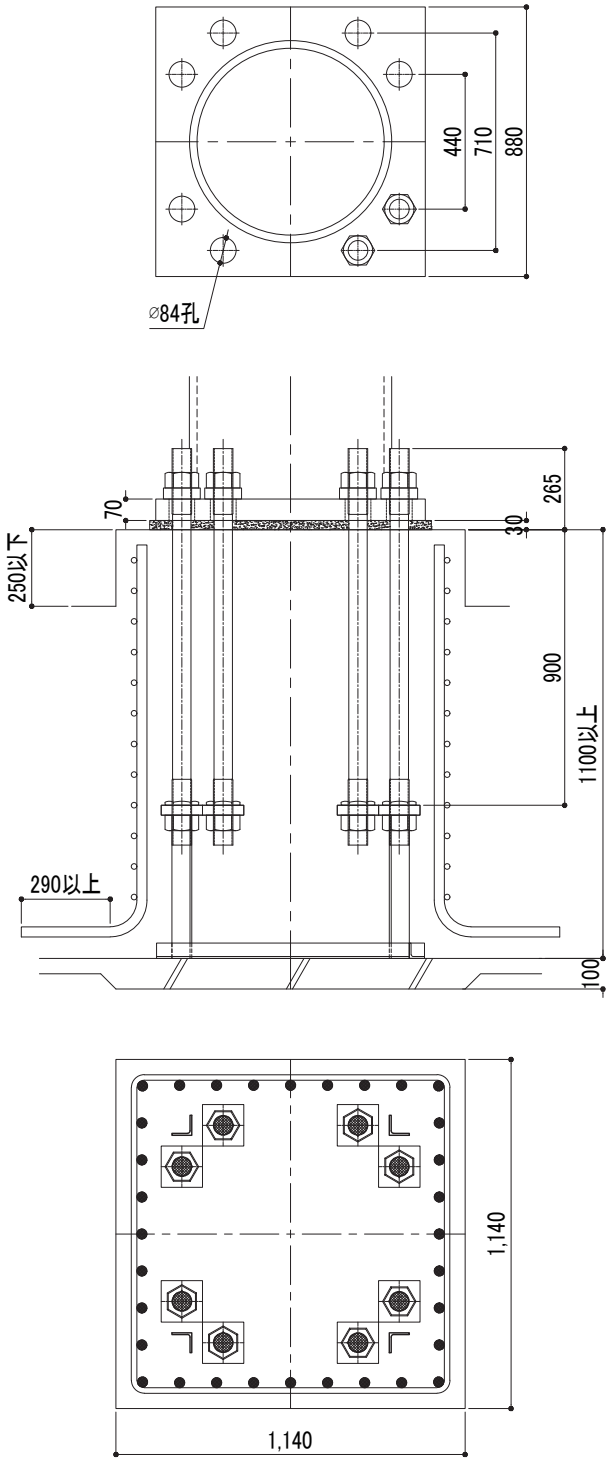

注意事項

- 杭基礎の場合の基礎高さは、最低高さに杭出寸法を加算して下さい。
- 下限軸力、BOPせん断耐力の運用については、設計ハンドブックを参照して下さい。
- 柱脚運用に際して、その他の注意事項については、P2を参照して下さい。

円形鋼管用 保有耐力接合タイプ

CP161～ CP191～ CP211～ CP261～ CP311～ CP361～ CP411～ CP461～ CP511～ CP561～ CP611～ CP665 CP711～ CP761～ CP811～ CP861～ CP911～

鋼管サイズ	φ650		φ660.4	
適用鋼管	F値=235	t≦32	F値=235	t≦32
	F値=325	t≦25	F値=325	t≦25
アンカーボルト	8-M72			
ベースプレート	920×920×75			
柱形断面	1250×1250 (1780×1780)※1			
主　筋	32-D32			
帯　筋	D16@100			
最小コンクリート強度	★24N/mm²			
回転剛性	750,000kN·m/rad			

※1：柱形断面の(　)内寸法は、最大寸法を示します。

曲げ耐力図

短期許容耐力時

(単位:kN)

下限軸力	−2,804	BOPせん断耐力	492

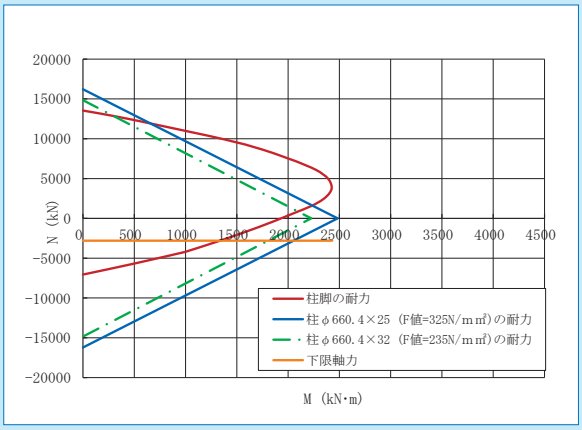

終局耐力時

(単位:kN)

下限軸力	−7,364	BOPせん断耐力	656

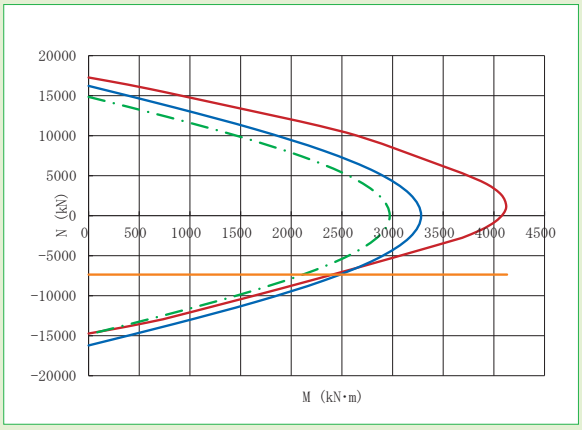

標準形状

(単位:mm)

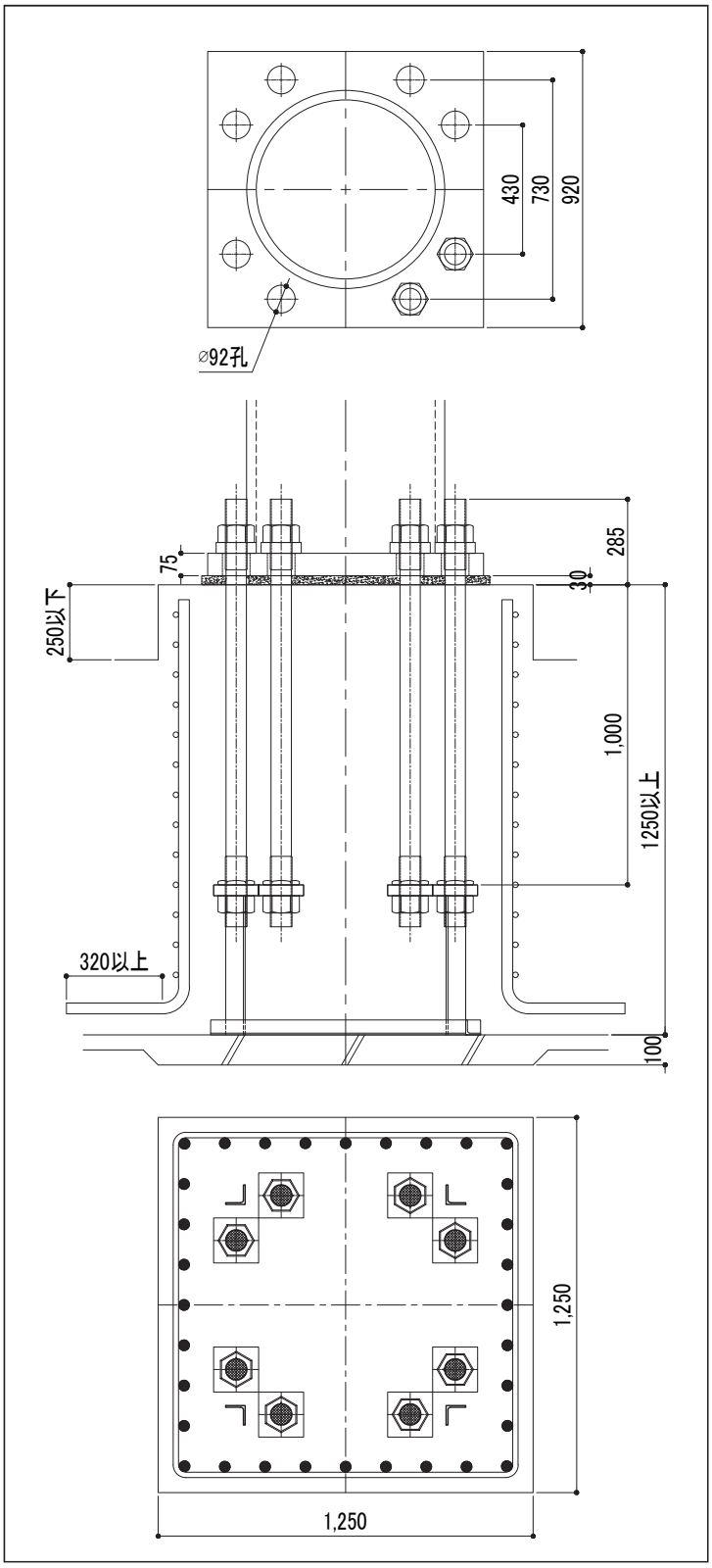

注意事項

- 杭基礎の場合の基礎高さは、最低高さに杭出寸法を加算して下さい。
- 下限軸力、BOPせん断耐力の運用については、設計ハンドブックを参照して下さい。
- 柱脚運用に際して、その他の注意事項については、P2を参照して下さい。

鋼管サイズ	φ700		φ711.2	
適用鋼管	F値=235	t≦12	F値=235	t≦12.7
	F値=325	t≦9	F値=325	t≦9.5
アンカーボルト	8-M48			
ベースプレート	830×830×55			
柱形断面	1050×1050 (1260×1260)※1			
主　筋	28-D25			
帯　筋	D13@100			
最小コンクリート強度	★24N/mm²			
回転剛性	401,000kN·m/rad			

※1：柱形断面の(　)内寸法は、最大寸法を示します。

曲げ耐力図

短期許容耐力時

(単位:kN)

下限軸力	−1,289	BOPせん断耐力	364

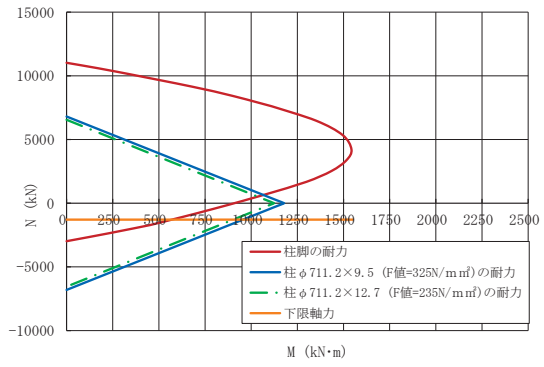

終局耐力時

(単位:kN)

下限軸力	−3,161	BOPせん断耐力	485

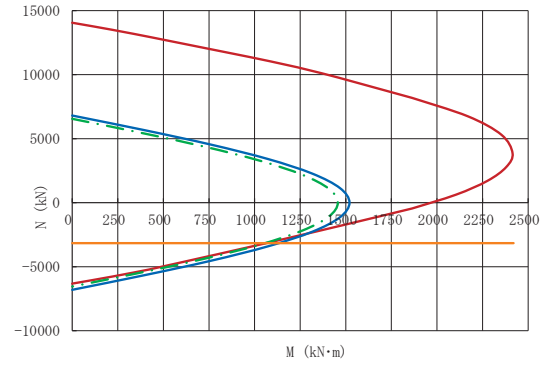

標準形状

(単位:mm)

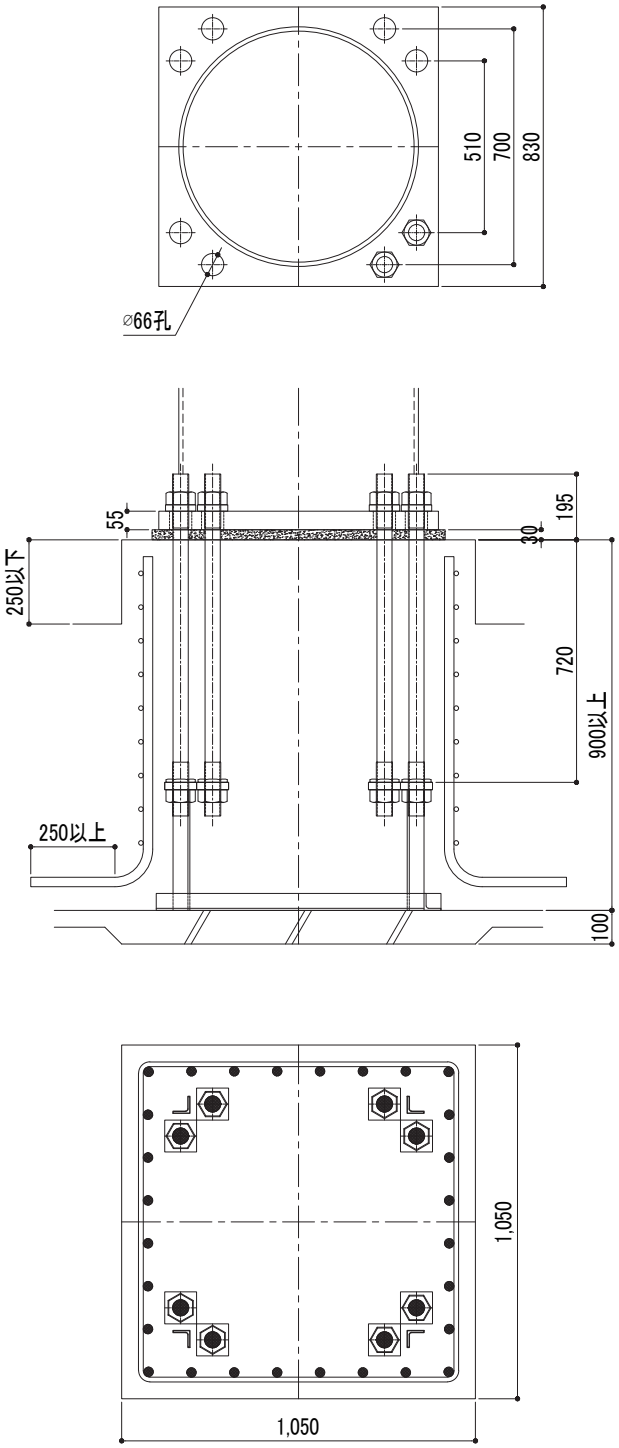

注意事項

- 杭基礎の場合の基礎高さは、最低高さに杭出寸法を加算して下さい。
- 下限軸力、BOPせん断耐力の運用については、設計ハンドブックを参照して下さい。
- 柱脚運用に際して、その他の注意事項については、P2を参照して下さい。

円形鋼管用 保有耐力接合タイプ

CP161～ CP191～ CP211～ CP261～ CP311～ CP361～ CP411～ CP461～ CP511～ CP561～ CP611～ CP661～ CP712 CP761～ CP811～ CP861～ CP911～

鋼管サイズ	φ700		φ711.2	
適用鋼管	F値=235	t≦16	F値=235	t≦16
	F値=325	t≦12	F値=325	t≦12
アンカーボルト	8-M52			
ベースプレート	860×860×60			
柱形断面	1100×1100　(1260×1260)※1			
主　筋	32-D25			
帯　筋	D13@100			
最小コンクリート強度	★24N/mm²			
回転剛性	504,000kN·m/rad			

※1：柱形断面の(　)内寸法は、最大寸法を示します。

曲げ耐力図

短期許容耐力時

(単位:kN)

下限軸力	−1,534	BOPせん断耐力	386

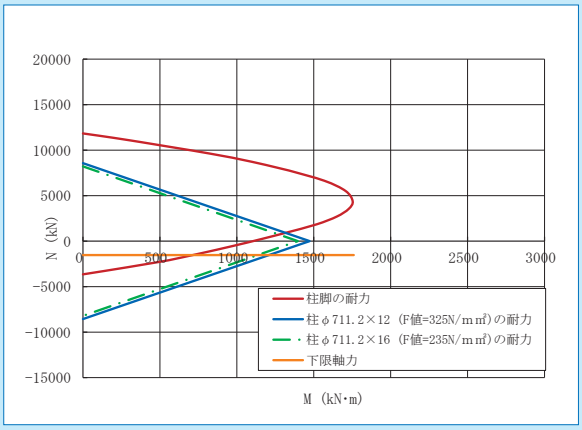

終局耐力時

(単位:kN)

下限軸力	−3,856	BOPせん断耐力	515

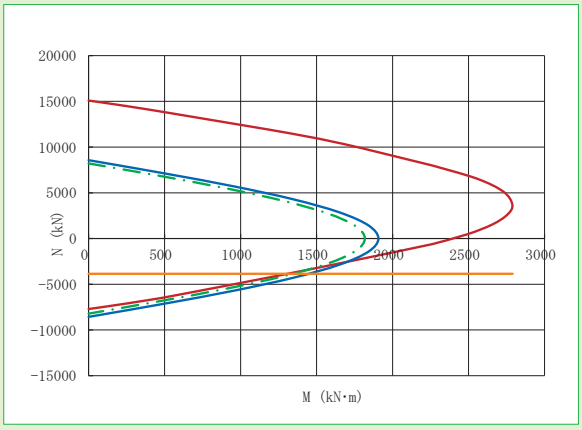

標準形状

(単位:mm)

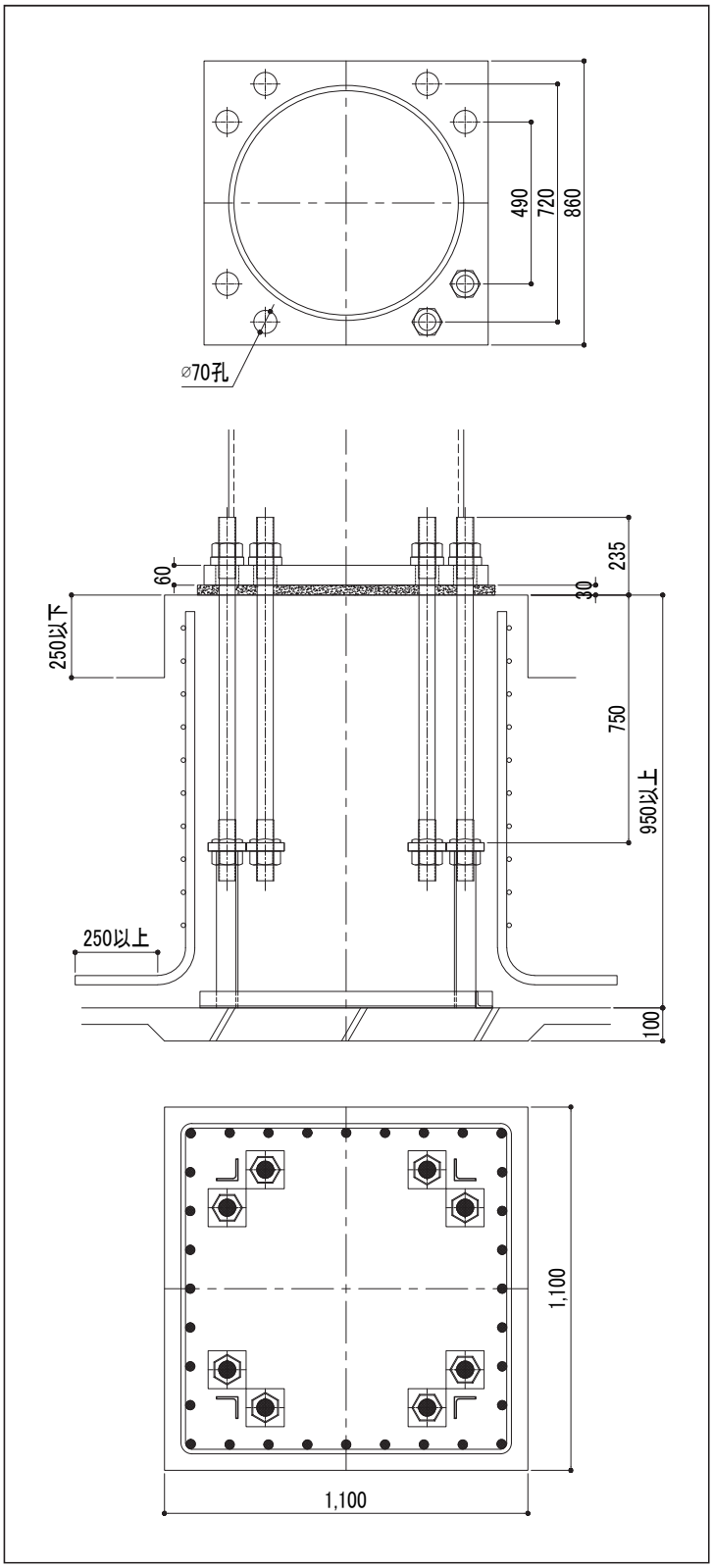

注意事項

- 杭基礎の場合の基礎高さは、最低高さに杭出寸法を加算して下さい。
- 下限軸力、BOPせん断耐力の運用については、設計ハンドブックを参照して下さい。
- 柱脚運用に際して、その他の注意事項については、P2を参照して下さい。

CP713

鋼管サイズ	φ700		φ711.2	
適用鋼管	F値=235	t≦19	F値=235	t≦19
	F値=325	t≦16	F値=325	t≦16
アンカーボルト	8-M60			
ベースプレート	890×890×65			
柱形断面	1150×1150 (1600×1600)※1			
主　筋	32-D29			
帯　筋	D16@100			
最小コンクリート強度	★24N/mm²			
回転剛性	652,000kN·m/rad			

※1：柱形断面の(　)内寸法は、最大寸法を示します。

曲げ耐力図

短期許容耐力時

(単位:kN)

下限軸力	−1,979	BOPせん断耐力	467

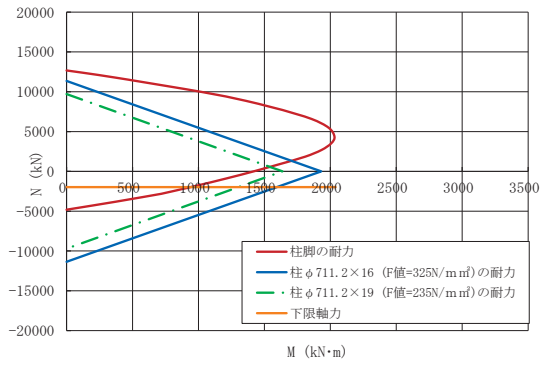

終局耐力時

(単位:kN)

下限軸力	−5,018	BOPせん断耐力	622

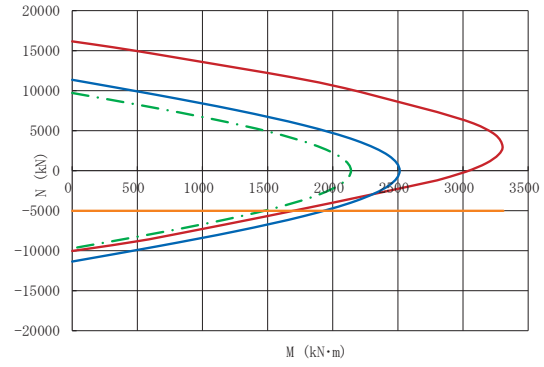

標準形状

(単位:mm)

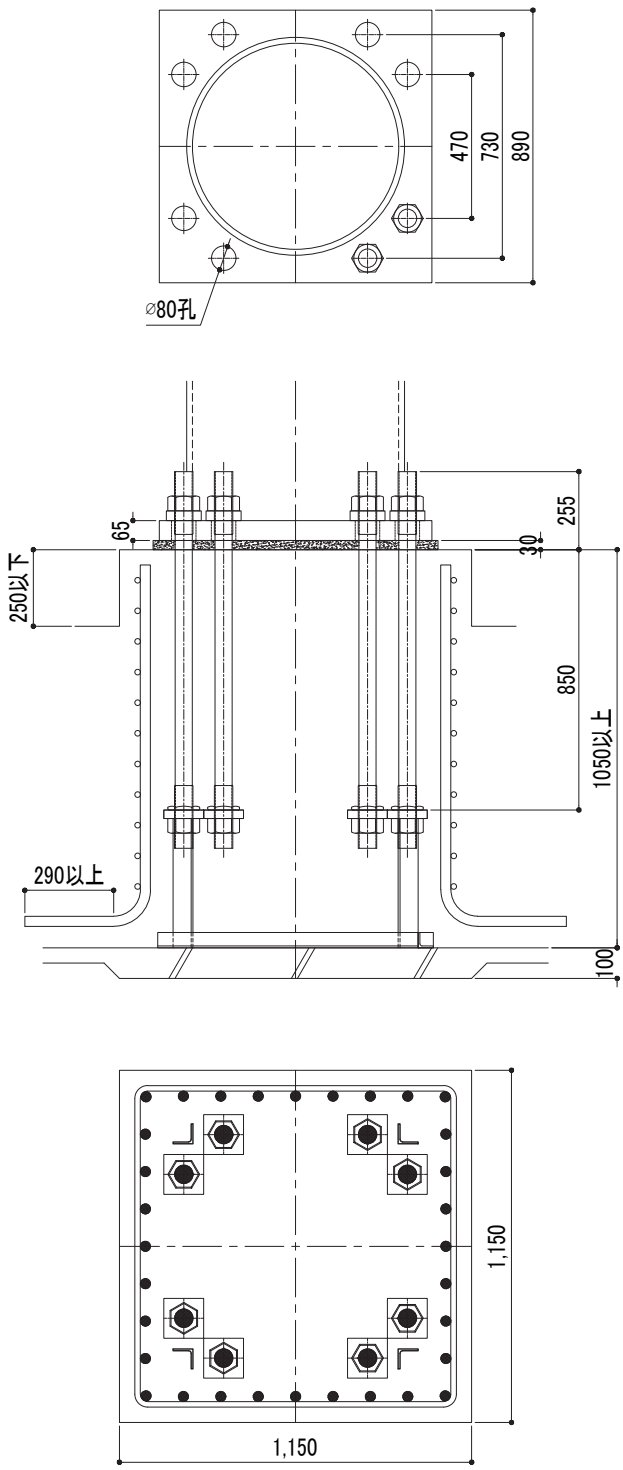

注意事項

- 杭基礎の場合の基礎高さは、最低高さに杭出寸法を加算して下さい。
- 下限軸力、BOPせん断耐力の運用については、設計ハンドブックを参照して下さい。
- 柱脚運用に際して、その他の注意事項については、P2を参照して下さい。

円形鋼管用 保有耐力接合タイプ

CP161～ CP191～ CP211～ CP261～ CP311～ CP361～ CP411～ CP461～ CP511～ CP561～ CP611～ CP661～ CP714 CP761～ CP811～ CP861～ CP911～

鋼管サイズ	φ700		φ711.2	
適用鋼管	F値=235	t≦28	F値=235	t≦28
	F値=325	t≦22	F値=325	t≦19
アンカーボルト	8-M68			
ベースプレート	940×940×75			
柱形断面	1240×1240　(1690×1690)※1			
主　筋	36-D29			
帯　筋	D16@100			
最小コンクリート強度	★24N/mm²			
回転剛性	748,000kN·m/rad			

※1：柱形断面の(　)内寸法は、最大寸法を示します。

曲げ耐力図

短期許容耐力時

(単位:kN)

下限軸力	−2,546	BOPせん断耐力	509

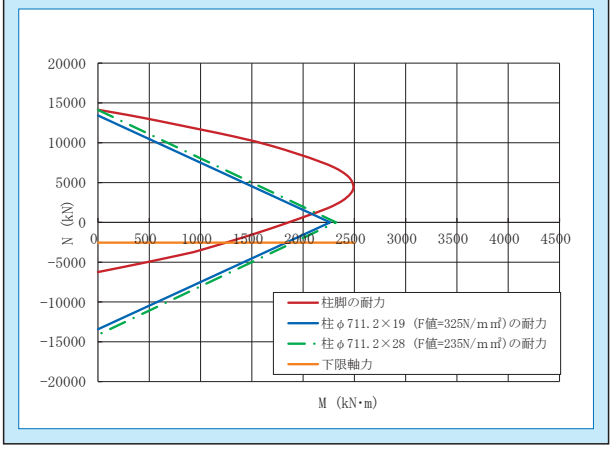

終局耐力時

(単位:kN)

下限軸力	−6,569	BOPせん断耐力	679

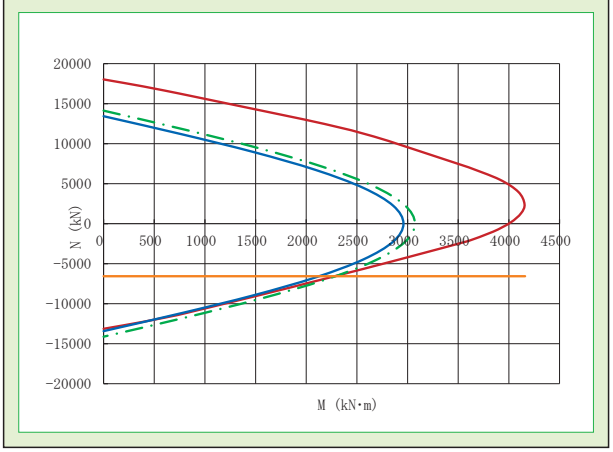

標準形状

(単位:mm)

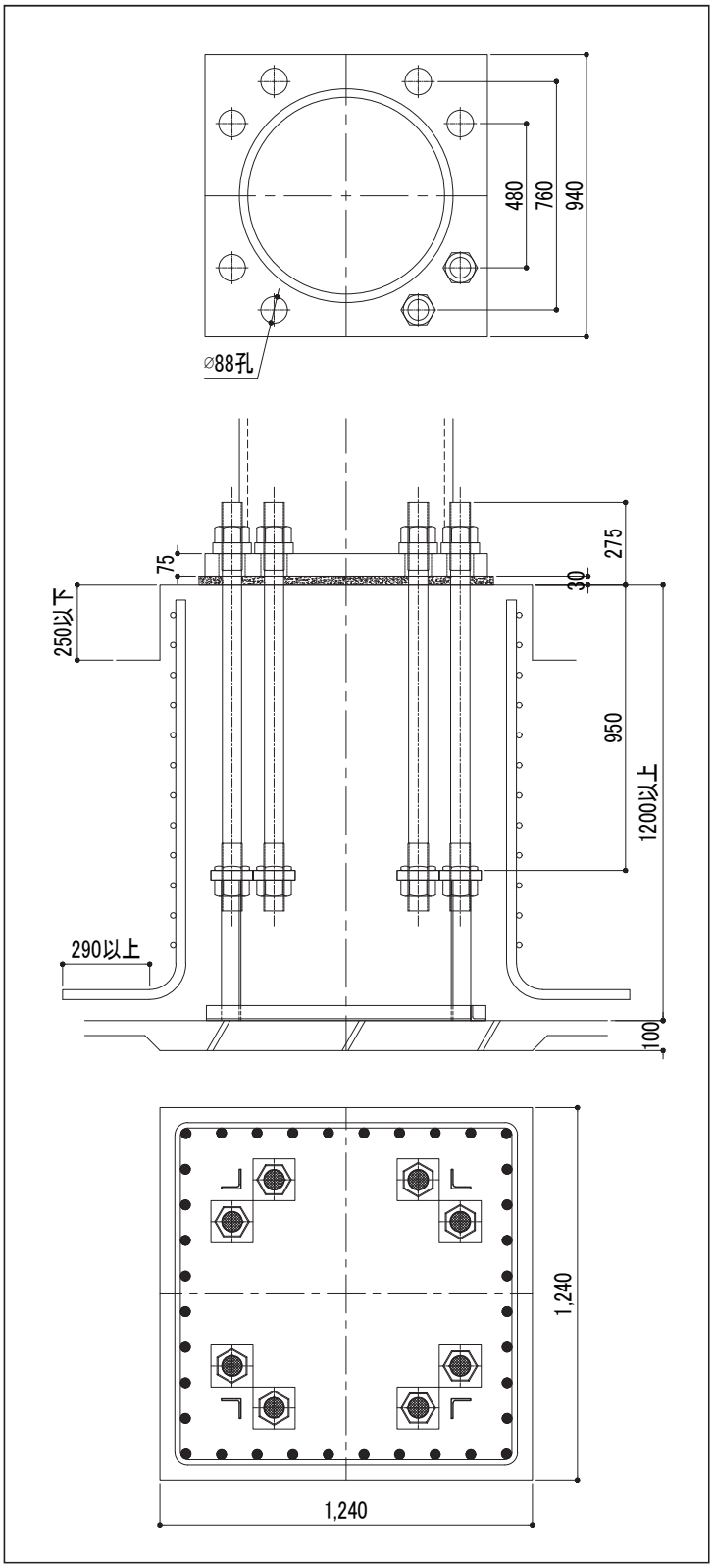

注意事項

- 杭基礎の場合の基礎高さは、最低高さに杭出寸法を加算して下さい。
- 下限軸力、BOPせん断耐力の運用については、設計ハンドブックを参照して下さい。
- 柱脚運用に際して、その他の注意事項については、P2を参照して下さい。

鋼管サイズ	φ700		φ711.2	
適用鋼管	F値=235	t≦36	F値=235	t≦32
	F値=325	t≦25	F値=325	t≦25
アンカーボルト	8-M76			
ベースプレート	980×980×80			
柱形断面	1330×1330 (1880×1880)※1			
主　筋	36-D32			
帯　筋	D16@100			
最小コンクリート強度	★24N/mm²			
回転剛性	928,000kN·m/rad			

※1：柱形断面の(　)内寸法は、最大寸法を示します。

曲げ耐力図

短期許容耐力時

(単位:kN)

下限軸力	−3,179	BOPせん断耐力	619

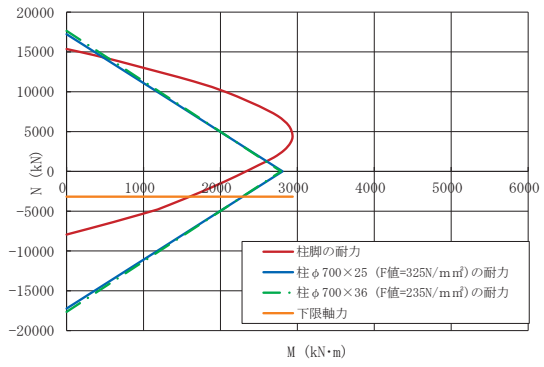

終局耐力時

(単位:kN)

下限軸力	−8,262	BOPせん断耐力	825

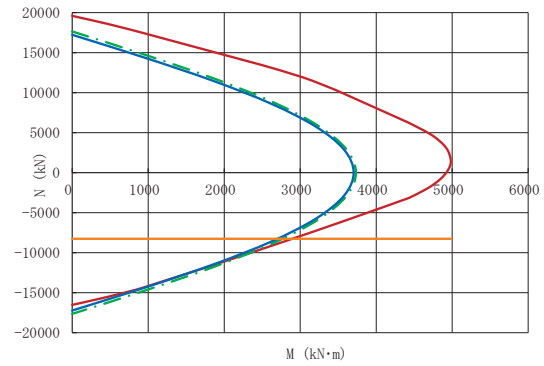

標準形状

(単位:mm)

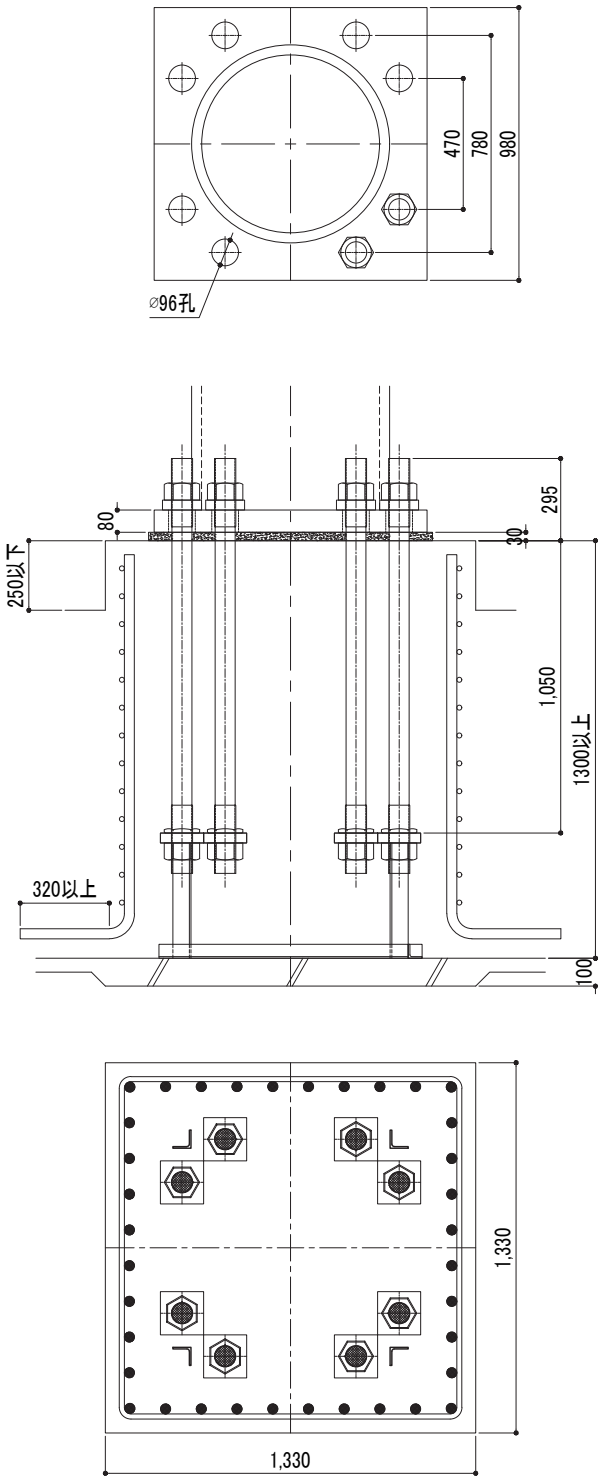

注意事項

- 杭基礎の場合の基礎高さは、最低高さに杭出寸法を加算して下さい。
- 下限軸力、BOPせん断耐力の運用については、設計ハンドブックを参照して下さい。
- 柱脚運用に際して、その他の注意事項については、P2を参照して下さい。

円形鋼管用 保有耐力接合タイプ

CP161～ CP191～ CP211～ CP261～ CP311～ CP361～ CP411～ CP461～ CP511～ CP561～ CP611～ CP661～ CP711～ CP761 CP811～ CP861～ CP911～

鋼管サイズ	φ750		φ762	
適用鋼管	F値=235	t≦12	F値=235	t≦12
	F値=325	t≦9	F値=325	t≦9
アンカーボルト	8-M48			
ベースプレート	860×860×55			
柱形断面	1080×1080　(1260×1260)※1			
主　筋	28-D25			
帯　筋	D13@100			
最小コンクリート強度	★24N/mm²			
回転剛性	461,000kN·m/rad			

※1：柱形断面の(　)内寸法は、最大寸法を示します。

曲げ耐力図

短期許容耐力時

(単位:kN)

下限軸力	−1,297	BOPせん断耐力	386

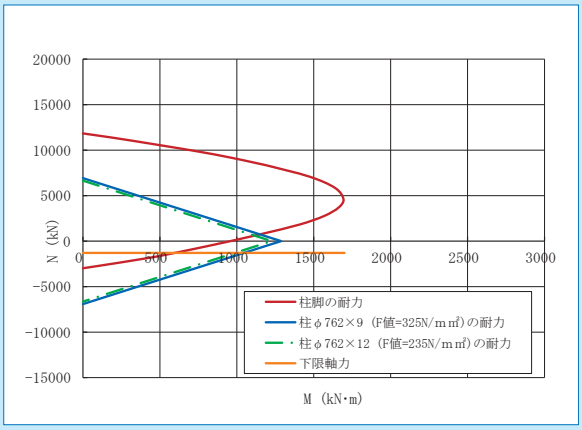

終局耐力時

(単位:kN)

下限軸力	−3,161	BOPせん断耐力	515

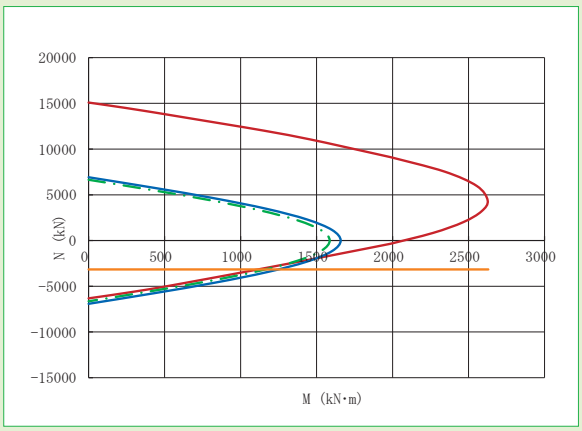

標準形状

(単位:mm)

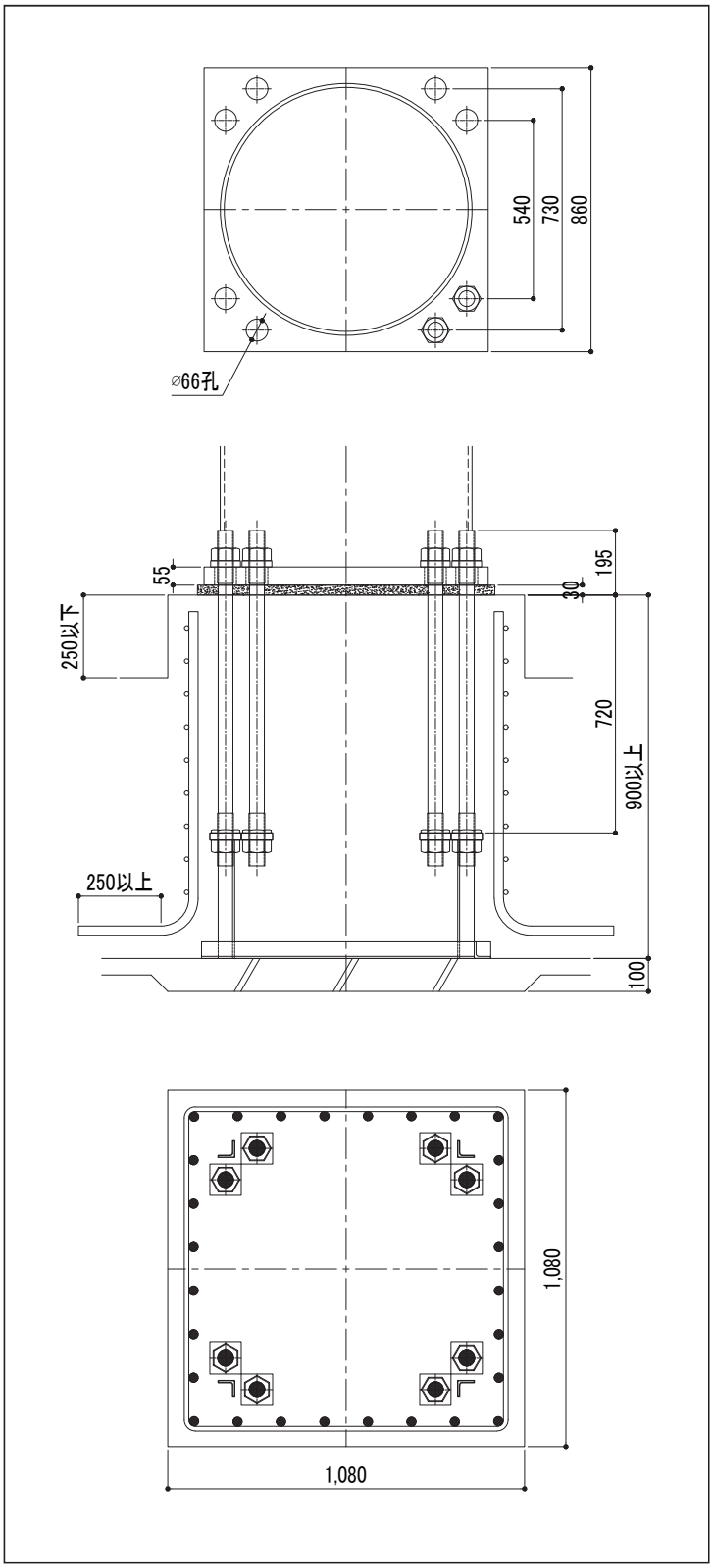

注意事項

- 杭基礎の場合の基礎高さは、最低高さに杭出寸法を加算して下さい。
- 下限軸力、BOPせん断耐力の運用については、設計ハンドブックを参照して下さい。
- 柱脚運用に際して、その他の注意事項については、P2を参照して下さい。

CP762

鋼管サイズ	φ750		φ762	
適用鋼管	F値=235	t≦12	F値=235	t≦14
	F値=325	t≦9	F値=325	t≦11.1
アンカーボルト	8-M52			
ベースプレート	890×890×60			
柱形断面	1140×1140　(1260×1260)※1			
主　筋	32-D25			
帯　筋	D13@100			
最小コンクリート強度	★24N/mm²			
回転剛性	620,000kN·m/rad			

※1：柱形断面の(　)内寸法は、最大寸法を示します。

曲げ耐力図

短期許容耐力時

(単位:kN)

下限軸力	−1,546	BOPせん断耐力	467

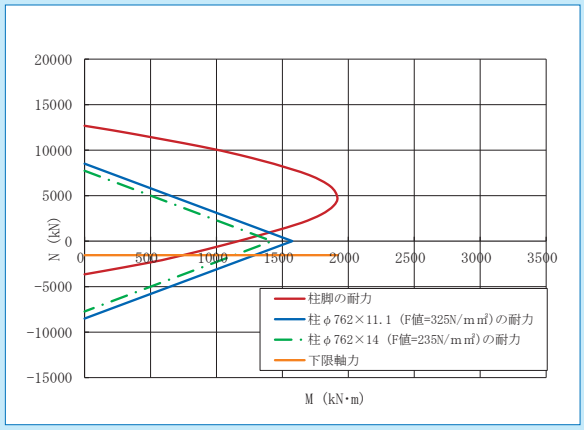

終局耐力時

(単位:kN)

下限軸力	−3,856	BOPせん断耐力	622

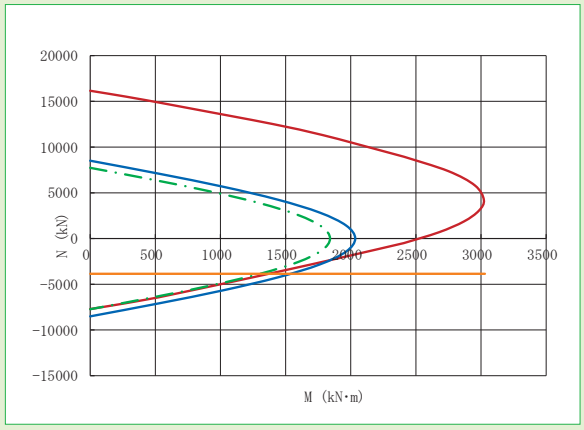

標準形状

(単位:mm)

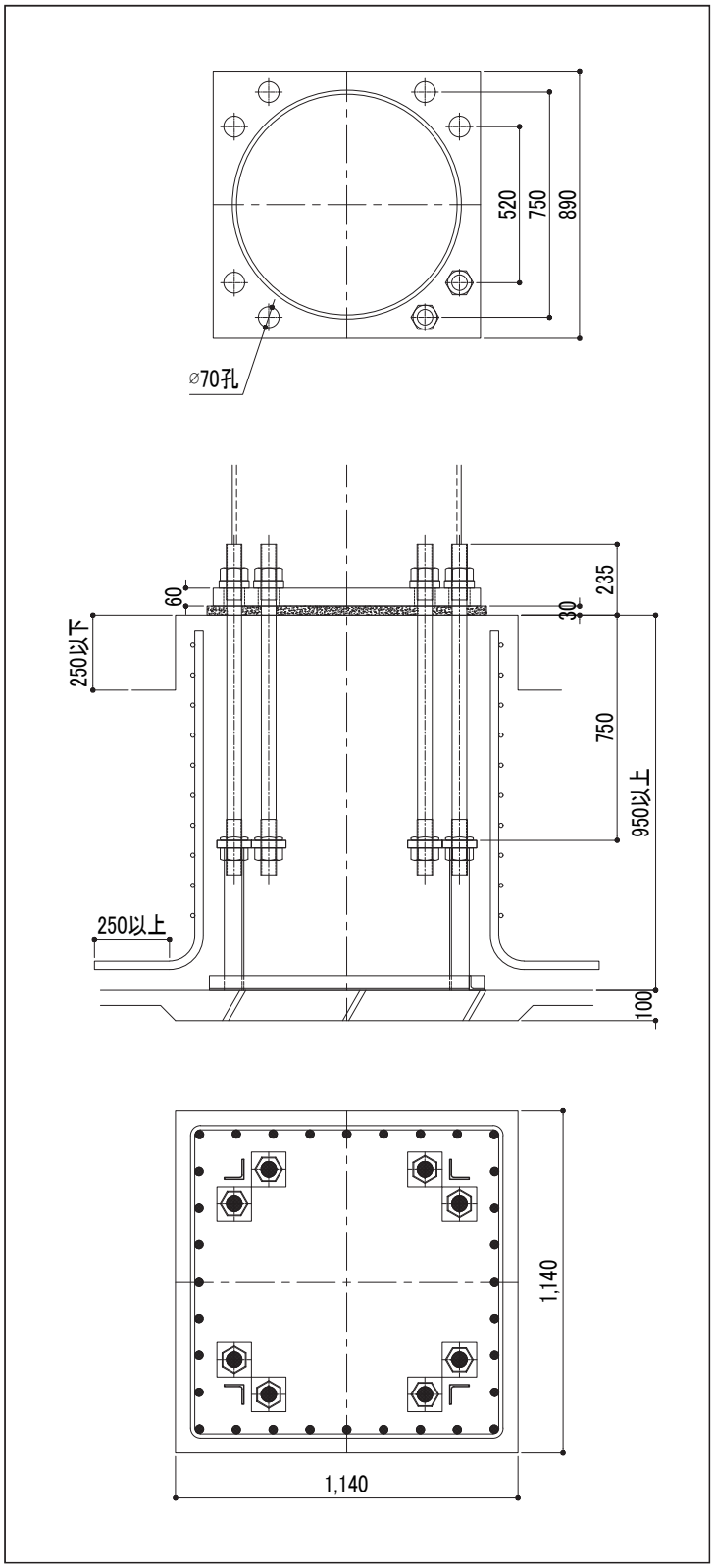

注意事項

- 杭基礎の場合の基礎高さは、最低高さに杭出寸法を加算して下さい。
- 下限軸力、BOPせん断耐力の運用については、設計ハンドブックを参照して下さい。
- 柱脚運用に際して、その他の注意事項については、P2を参照して下さい。

円形鋼管用 保有耐力接合タイプ

CP161～ CP191～ CP211～ CP261～ CP311～ CP361～ CP411～ CP461～ CP511～ CP561～ CP611～ CP661～ CP711～ CP763 CP811～ CP861～ CP911～

鋼管サイズ	φ750		φ762	
適用鋼管	F値=235	t≦19	F値=235	t≦19
	F値=325	t≦12	F値=325	t≦15.1
アンカーボルト	8-M60			
ベースプレート	940×940×65			
柱形断面	1210×1210　(1600×1600)※1			
主　筋	32-D29			
帯　筋	D16@100			
最小コンクリート強度	★24N/mm²			
回転剛性	685,000kN·m/rad			

※1：柱形断面の(　)内寸法は、最大寸法を示します。

曲げ耐力図

短期許容耐力時

(単位:kN)

下限軸力	−2,006	BOPせん断耐力	509

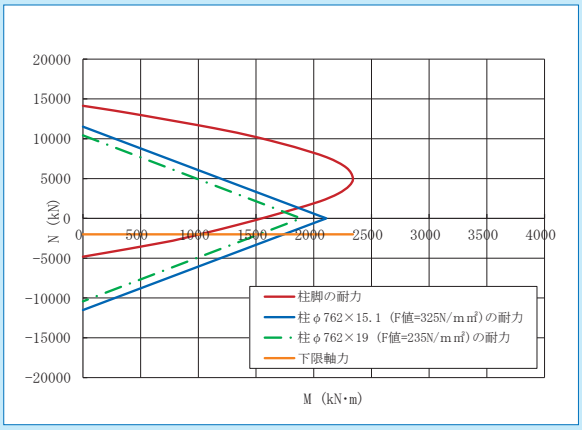

終局耐力時

(単位:kN)

下限軸力	−5,018	BOPせん断耐力	679

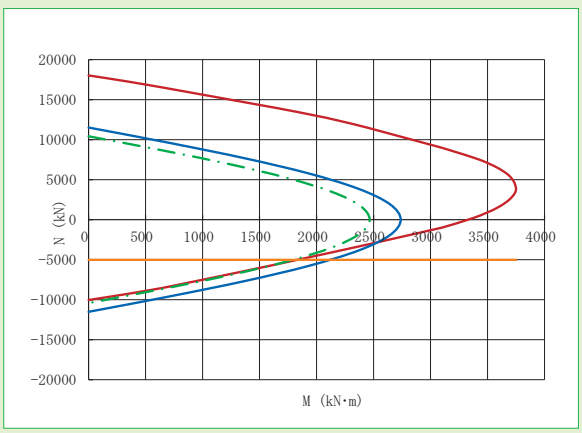

標準形状

(単位:mm)

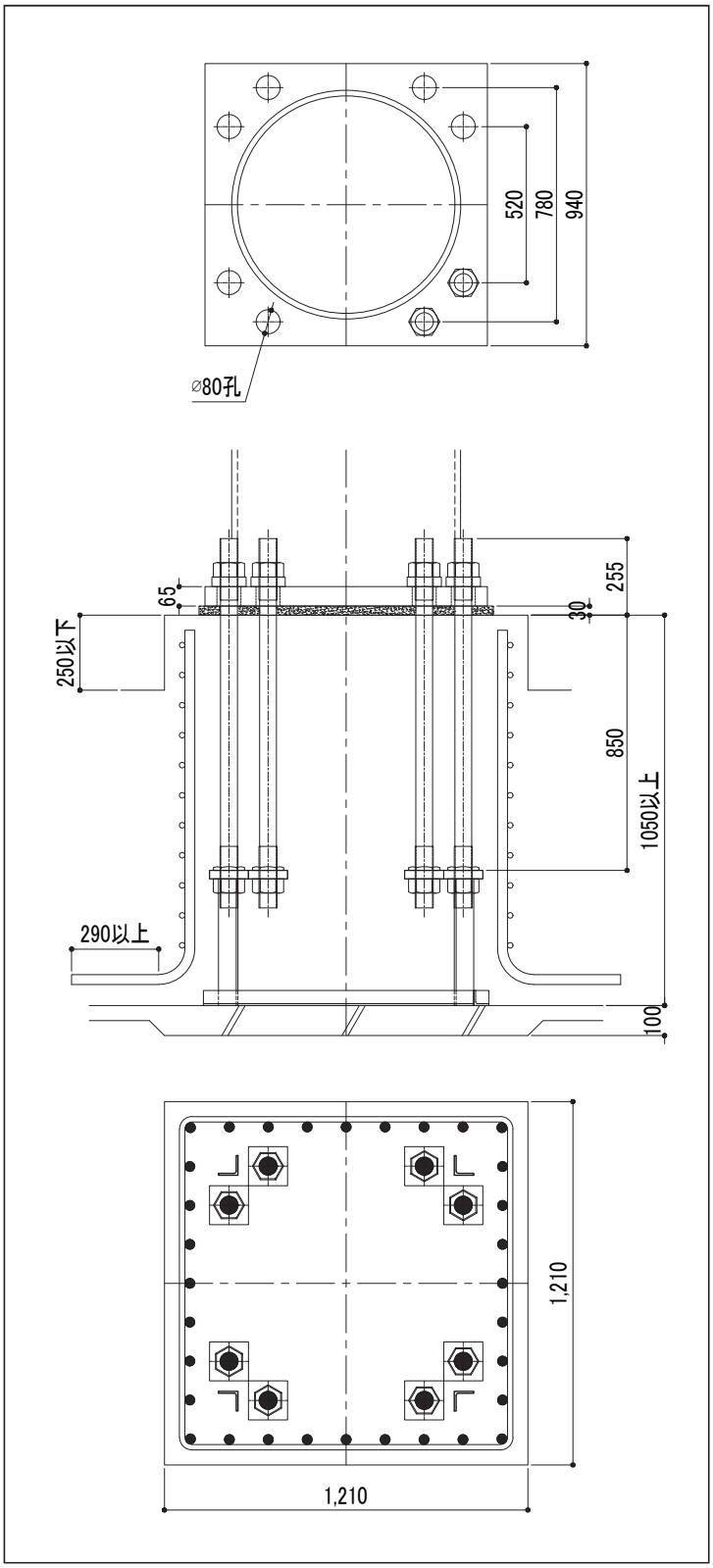

注意事項

- 杭基礎の場合の基礎高さは、最低高さに杭出寸法を加算して下さい。
- 下限軸力、BOPせん断耐力の運用については、設計ハンドブックを参照して下さい。
- 柱脚運用に際して、その他の注意事項については、P2を参照して下さい。

CP764

鋼管サイズ	φ750		φ762	
適用鋼管	F値=235	t≦25	F値=235	t≦25
	F値=325	t≦19	F値=325	t≦19
アンカーボルト	8-M68			
ベースプレート	970×970×75			
柱形断面	1260×1260　(1690×1690)※1			
主　筋	36-D29			
帯　筋	D16@100			
最小コンクリート強度	★24N/mm²			
回転剛性	898,000kN·m/rad			

※1：柱形断面の(　)内寸法は、最大寸法を示します。

曲げ耐力図

短期許容耐力時

(単位:kN)

下限軸力	−2,568	BOPせん断耐力	601

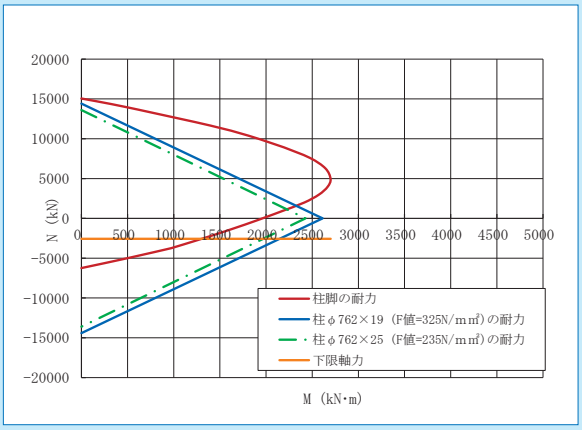

終局耐力時

(単位:kN)

下限軸力	−6,569	BOPせん断耐力	802

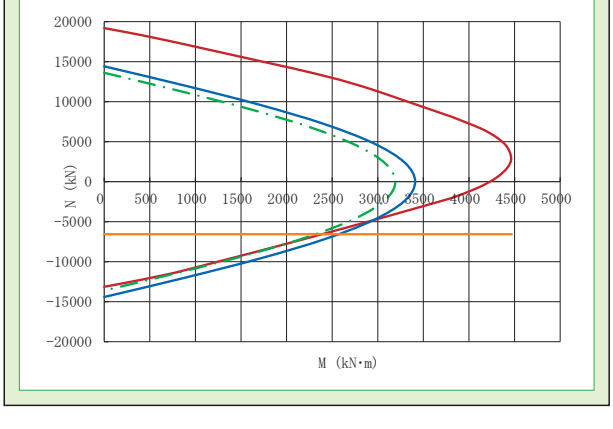

標準形状

(単位:mm)

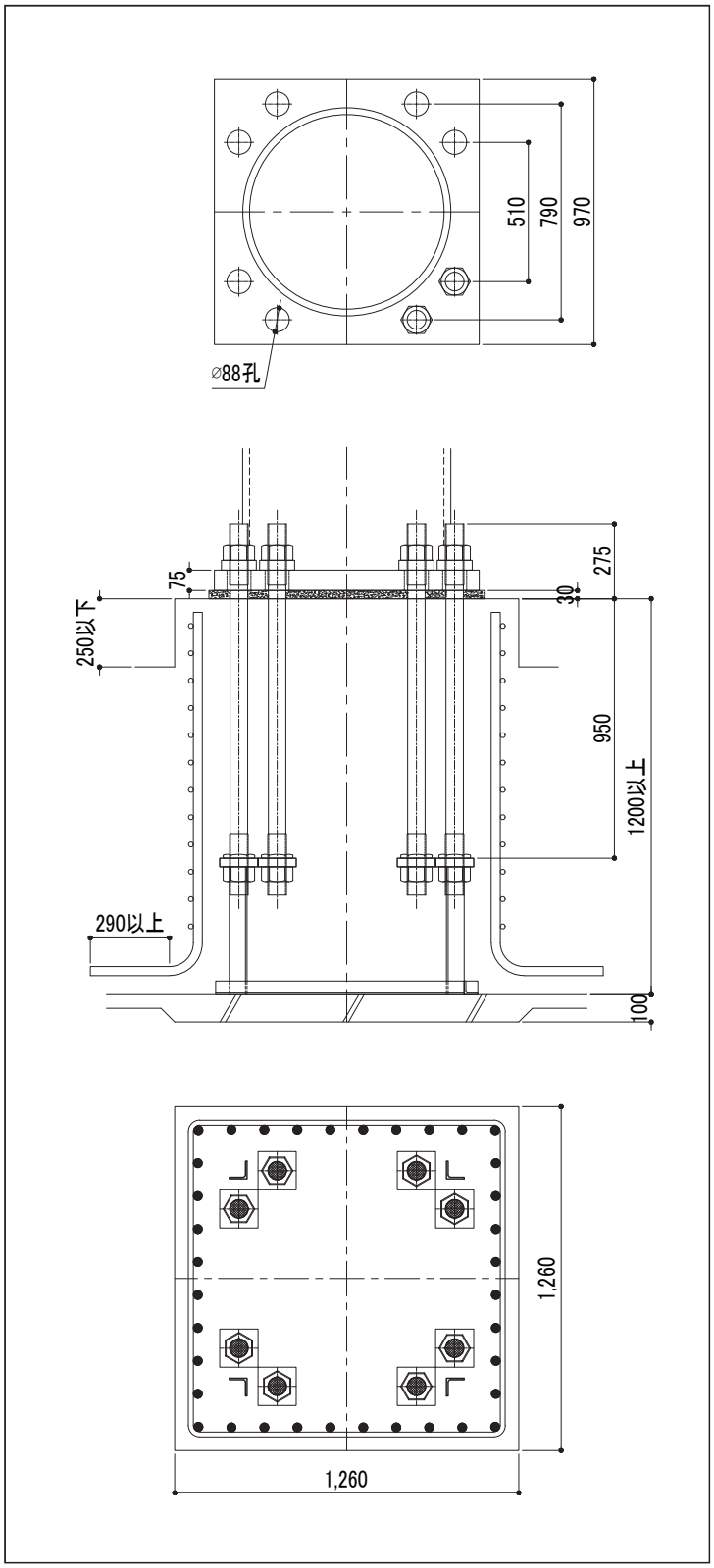

注意事項

- 杭基礎の場合の基礎高さは、最低高さに杭出寸法を加算して下さい。
- 下限軸力、BOPせん断耐力の運用については、設計ハンドブックを参照して下さい。
- 柱脚運用に際して、その他の注意事項については、P2を参照して下さい。

円形鋼管用 保有耐力接合タイプ

CP161～ CP191～ CP211～ CP261～ CP311～ CP361～ CP411～ CP461～ CP511～ CP561～ CP611～ CP661～ CP711～ CP765 CP811～ CP861～ CP911～

鋼管サイズ	φ750		φ762	
適用鋼管	F値=235	t≦32	F値=235	t≦32
	F値=325	t≦25	F値=325	t≦22
アンカーボルト	8-M76			
ベースプレート	1010×1010×80			
柱形断面	1400×1400　(1880×1880)※1			
主　筋	36-D32			
帯　筋	D16@100			
最小コンクリート強度	★24N/mm²			
回転剛性	1,029,000kN·m/rad			

※1：柱形断面の(　)内寸法は、最大寸法を示します。

曲げ耐力図

短期許容耐力時

(単位:kN)

下限軸力	−3,209	BOPせん断耐力	619

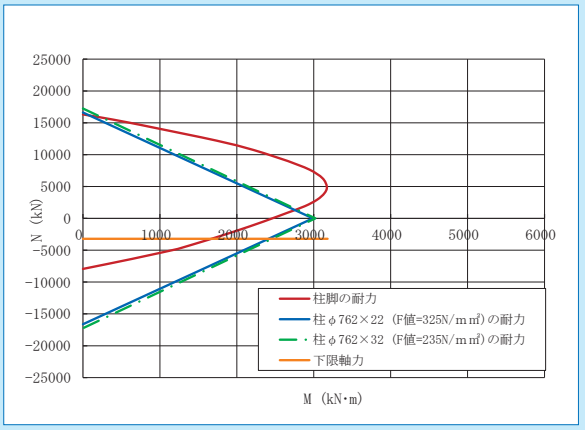

終局耐力時

(単位:kN)

下限軸力	−8,262	BOPせん断耐力	825

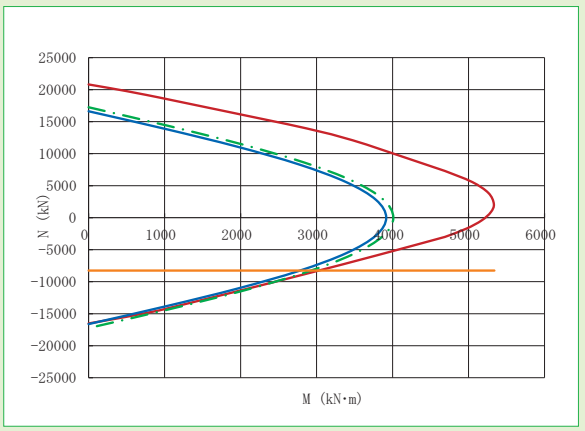

標準形状

(単位:mm)

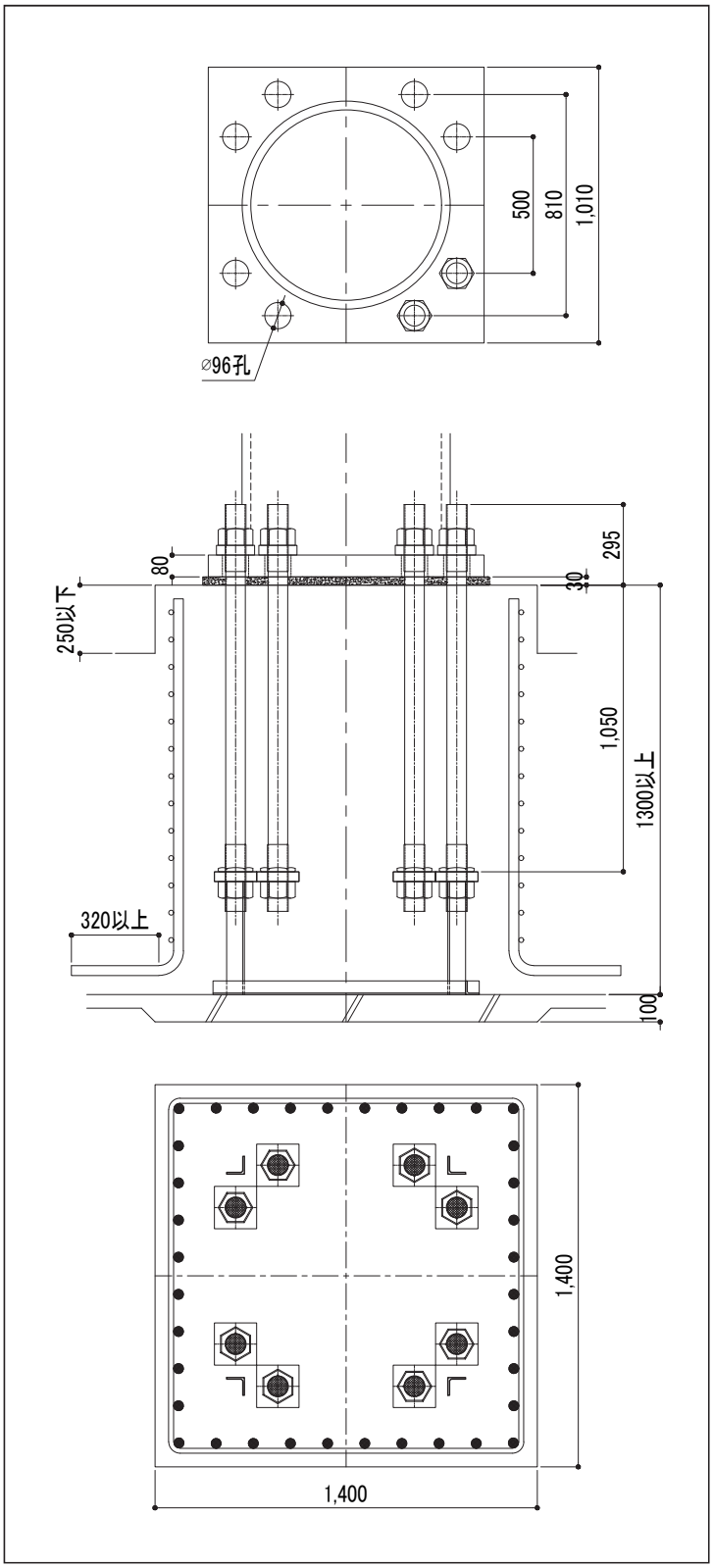

注意事項

- 杭基礎の場合の基礎高さは、最低高さに杭出寸法を加算して下さい。
- 下限軸力、BOPせん断耐力の運用については、設計ハンドブックを参照して下さい。
- 柱脚運用に際して、その他の注意事項については、P2を参照して下さい。

鋼管サイズ	φ800		φ812.8	
適用鋼管	F値=235	t≦9	F値=235	t≦11.1
	F値=325	t≦9	F値=325	t≦8
アンカーボルト	8-M48			
ベースプレート	900×900×55			
柱形断面	1170×1170 (1330×1330)※1			
主　筋	28-D25			
帯　筋	D16@100			
最小コンクリート強度	★24N/mm²			
回転剛性	436,000kN·m/rad			

※1：柱形断面の(　)内寸法は、最大寸法を示します。

曲げ耐力図

短期許容耐力時

(単位:kN)

下限軸力	−1,307	BOPせん断耐力	386

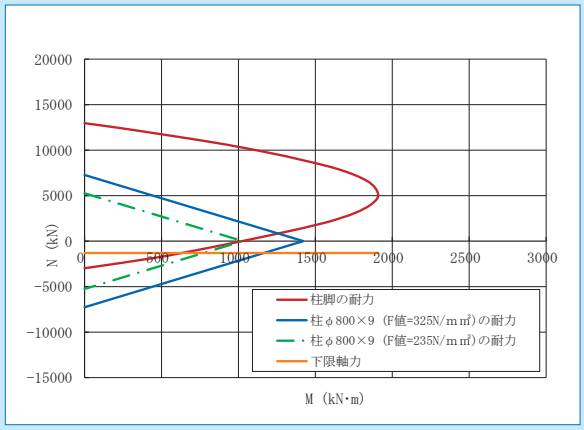

終局耐力時

(単位:kN)

下限軸力	−3,161	BOPせん断耐力	515

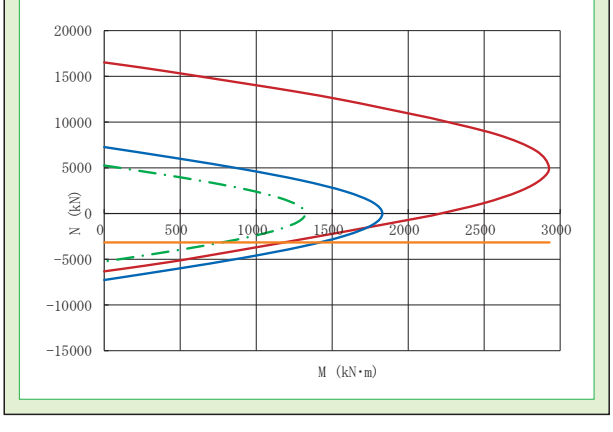

標準形状

(単位:mm)

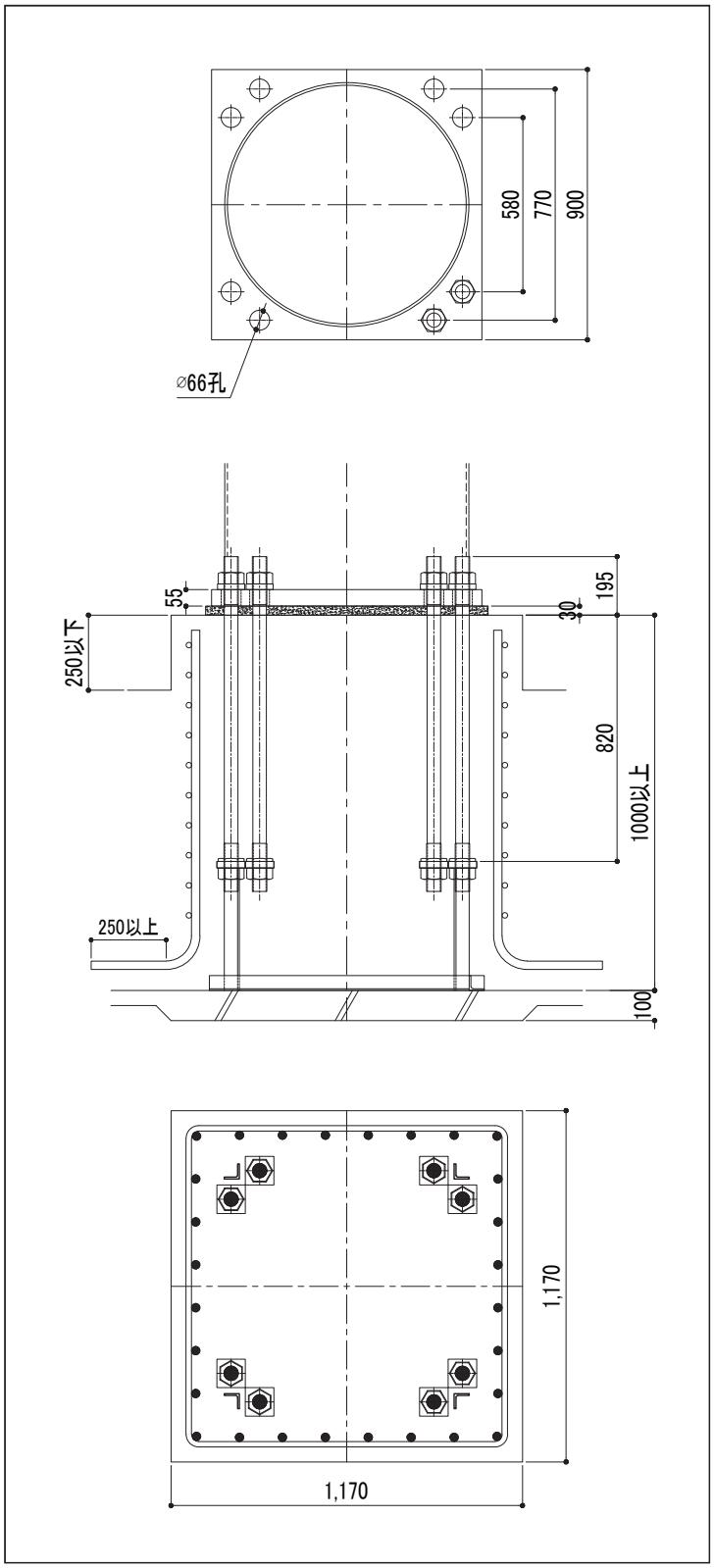

注意事項

- 杭基礎の場合の基礎高さは、最低高さに杭出寸法を加算して下さい。
- 下限軸力、BOPせん断耐力の運用については、設計ハンドブックを参照して下さい。
- 柱脚運用に際して、その他の注意事項については、P2を参照して下さい。

円形鋼管用 保有耐力接合タイプ

CP161～ CP191～ CP211～ CP261～ CP311～ CP361～ CP411～ CP461～ CP511～ CP561～ CP611～ CP661～ CP711～ CP761～ CP812 CP861～ CP911～

鋼管サイズ	φ800		φ812.8	
適用鋼管	F値=235	t≦12	F値=235	t≦12.7
	F値=325	t≦9	F値=325	t≦9.5
アンカーボルト	8-M52			
ベースプレート	930×930×60			
柱形断面	1170×1170　(1420×1420)※1			
主　筋	32-D25			
帯　筋	D16@100			
最小コンクリート強度	★24N/mm^2			
回転剛性	653,000kN·m/rad			

※1：柱形断面の(　)内寸法は、最大寸法を示します。

曲げ耐力図

短期許容耐力時

(単位:kN)

下限軸力	−1,560	BOPせん断耐力	467

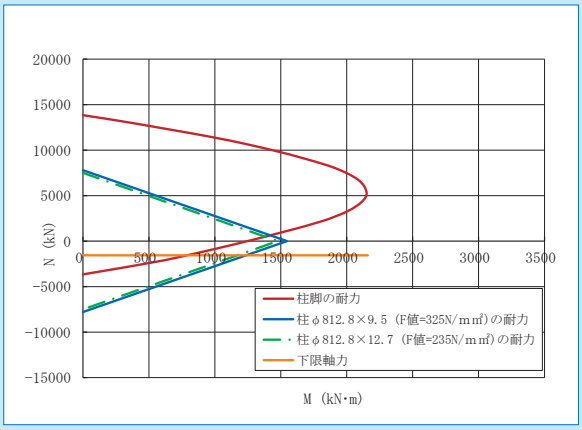

終局耐力時

(単位:kN)

下限軸力	−3,856	BOPせん断耐力	622

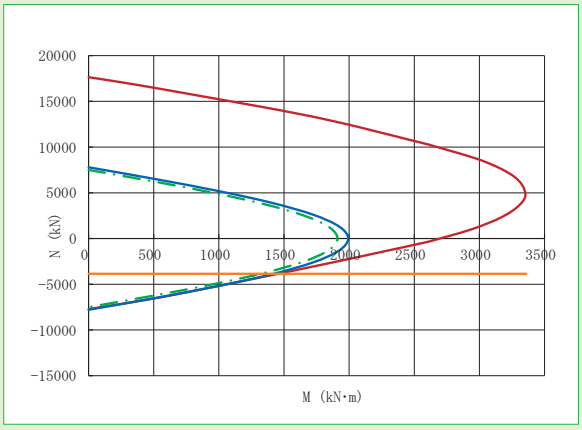

標準形状

(単位:mm)

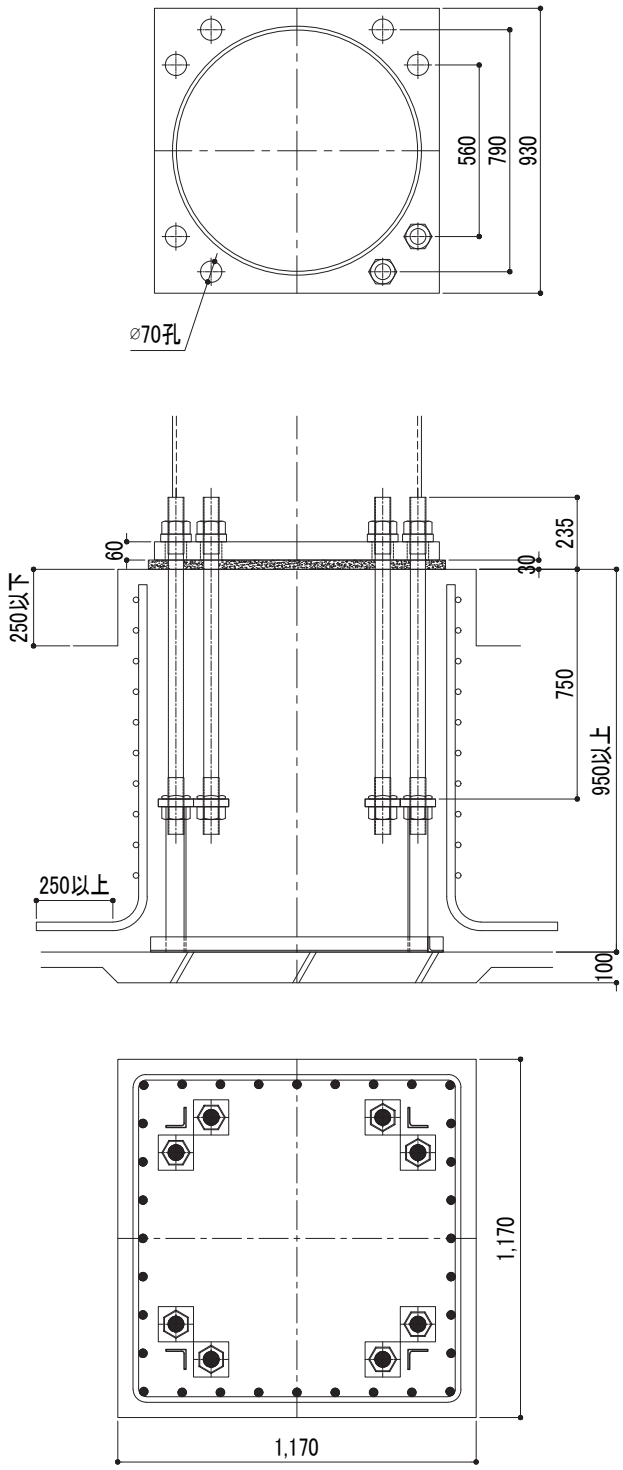

注意事項

- 杭基礎の場合の基礎高さは、最低高さに杭出寸法を加算して下さい。
- 下限軸力、BOPせん断耐力の運用については、設計ハンドブックを参照して下さい。
- 柱脚運用に際して、その他の注意事項については、P2を参照して下さい。

鋼管サイズ	φ800		φ812.8	
適用鋼管	F値=235	t≦16	F値=235	t≦16
	F値=325	t≦12	F値=325	t≦14
アンカーボルト	8-M60			
ベースプレート	970×970×65			
柱形断面	1240×1240 (1600×1600)※1			
主　筋	32-D29			
帯　筋	D16@100			
最小コンクリート強度	★24N/mm²			
回転剛性	795,000kN·m/rad			

※1：柱形断面の(　)内寸法は、最大寸法を示します。

曲げ耐力図

短期許容耐力時

(単位:kN)

下限軸力	−2,021	BOPせん断耐力	501

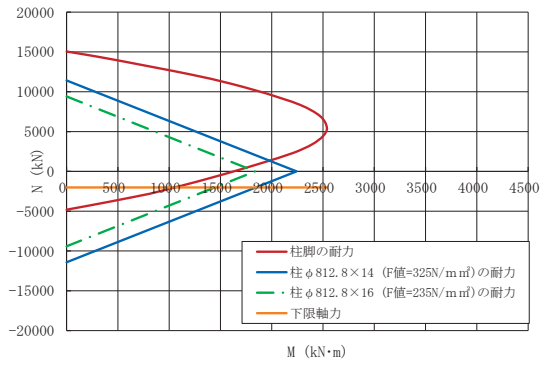

終局耐力時

(単位:kN)

下限軸力	−5,018	BOPせん断耐力	667

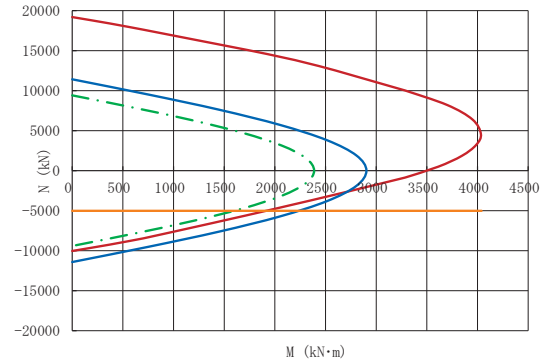

標準形状

(単位:mm)

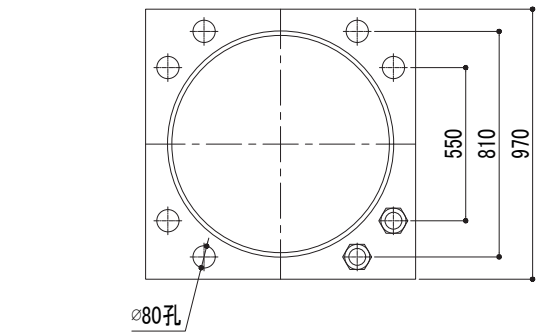

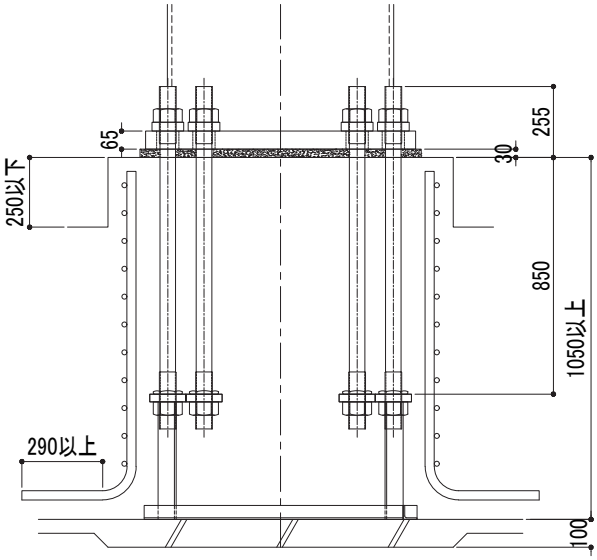

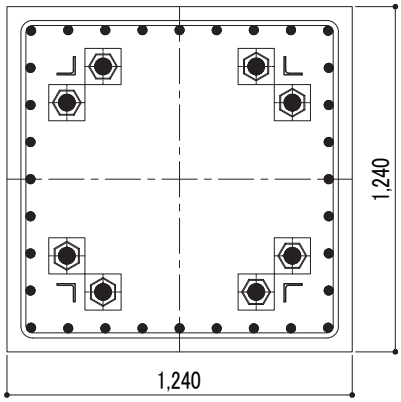

注意事項

- 杭基礎の場合の基礎高さは、最低高さに杭出寸法を加算して下さい。
- 下限軸力、BOPせん断耐力の運用については、設計ハンドブックを参照して下さい。
- 柱脚運用に際して、その他の注意事項については、P2を参照して下さい。

CP161～ CP191～ CP211～ CP261～ CP311～ CP361～ CP411～ CP461～ CP511～ CP561～ CP611～ CP661～ CP711～ CP761～ CP814 CP861～ CP911～

鋼管サイズ	φ800		φ812.8	
適用鋼管	F値=235	t≦22	F値=235	t≦22
	F値=325	t≦19	F値=325	t≦16
アンカーボルト	8-M68			
ベースプレート	1010×1010×75			
柱形断面	1330×1330 (1690×1690)※1			
主　筋	36-D29			
帯　筋	D16@100			
最小コンクリート強度	★24N/mm²			
回転剛性	945,000kN·m/rad			

※1：柱形断面の(　)内寸法は、最大寸法を示します。

曲げ耐力図

短期許容耐力時

(単位:kN)

下限軸力	−2,595	BOPせん断耐力	619

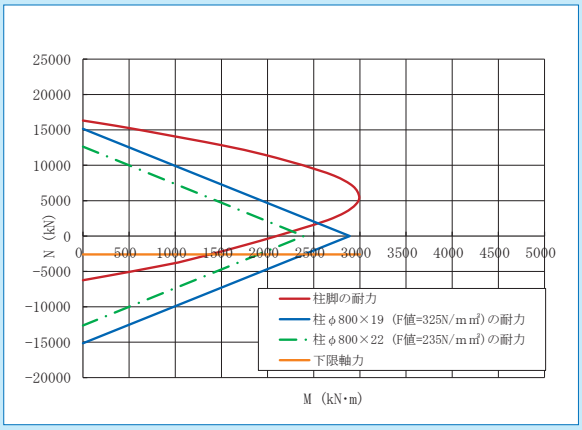

終局耐力時

(単位:kN)

下限軸力	−6,569	BOPせん断耐力	825

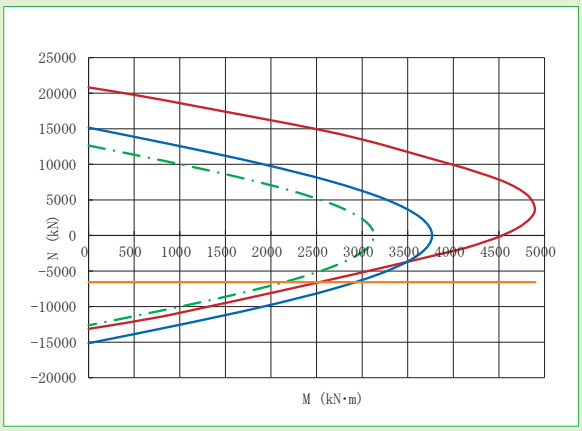

標準形状

(単位:mm)

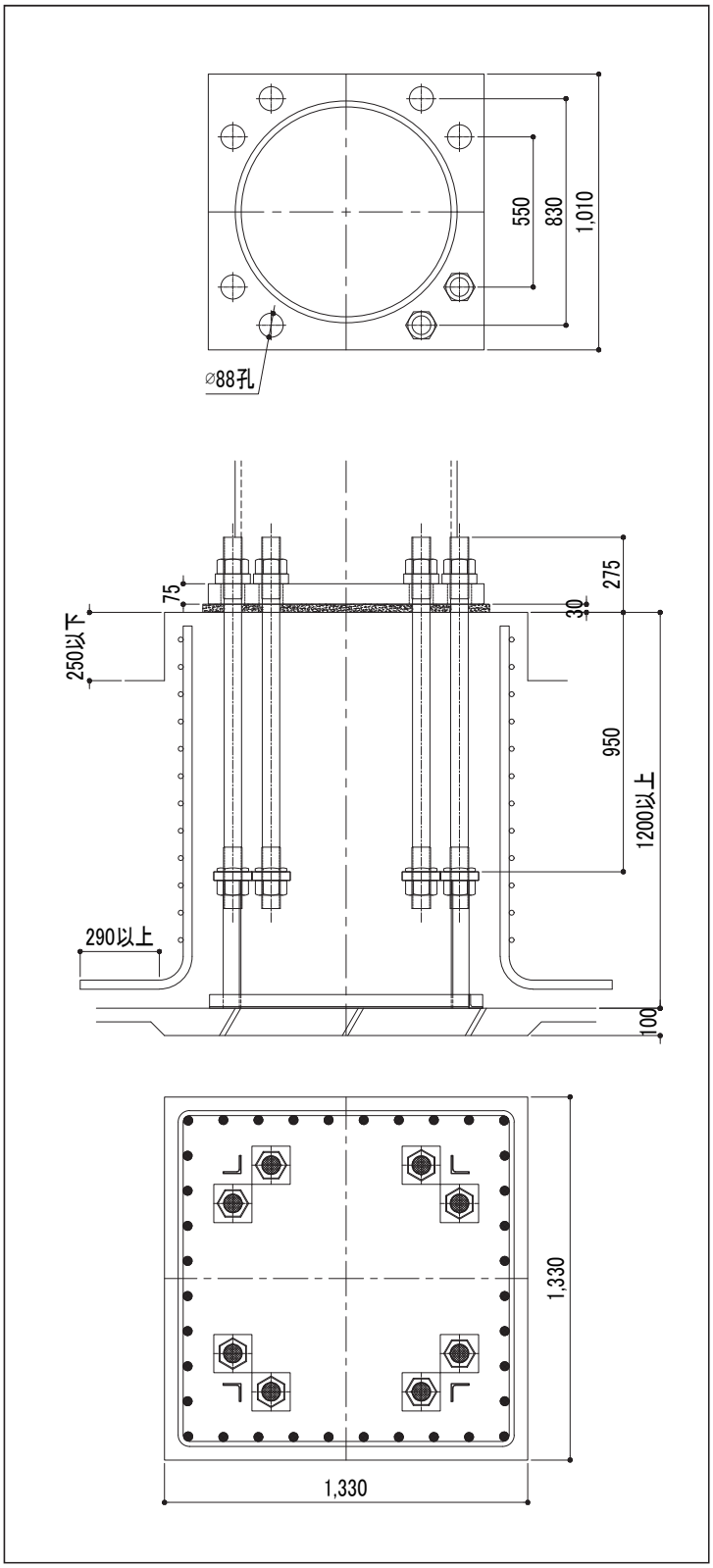

注意事項

- 杭基礎の場合の基礎高さは、最低高さに杭出寸法を加算して下さい。
- 下限軸力、BOPせん断耐力の運用については、設計ハンドブックを参照して下さい。
- 柱脚運用に際して、その他の注意事項については、P2を参照して下さい。

鋼管サイズ	φ800		φ812.8	
適用鋼管	F値=235	t≦28	F値=235	t≦28
	F値=325	t≦22	F値=325	t≦22
アンカーボルト	8-M76			
ベースプレート	1050×1050×80			
柱形断面	1440×1440 (1880×1880)※1			
主　筋	36-D32			
帯　筋	D16@100			
最小コンクリート強度	★24N/mm²			
回転剛性	1,151,000kN·m/rad			

※1：柱形断面の(　)内寸法は、最大寸法を示します。

曲げ耐力図

短期許容耐力時

(単位:kN)

下限軸力	−3,244	BOPせん断耐力	619

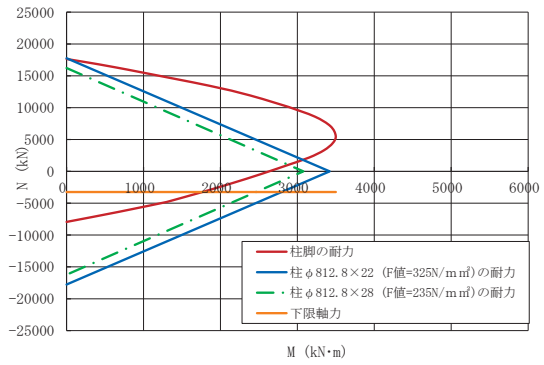

終局耐力時

(単位:kN)

下限軸力	−8,262	BOPせん断耐力	825

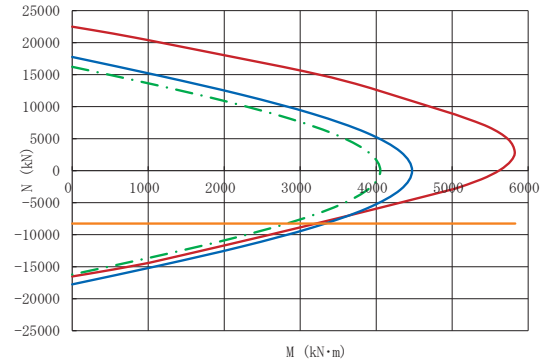

標準形状

(単位:mm)

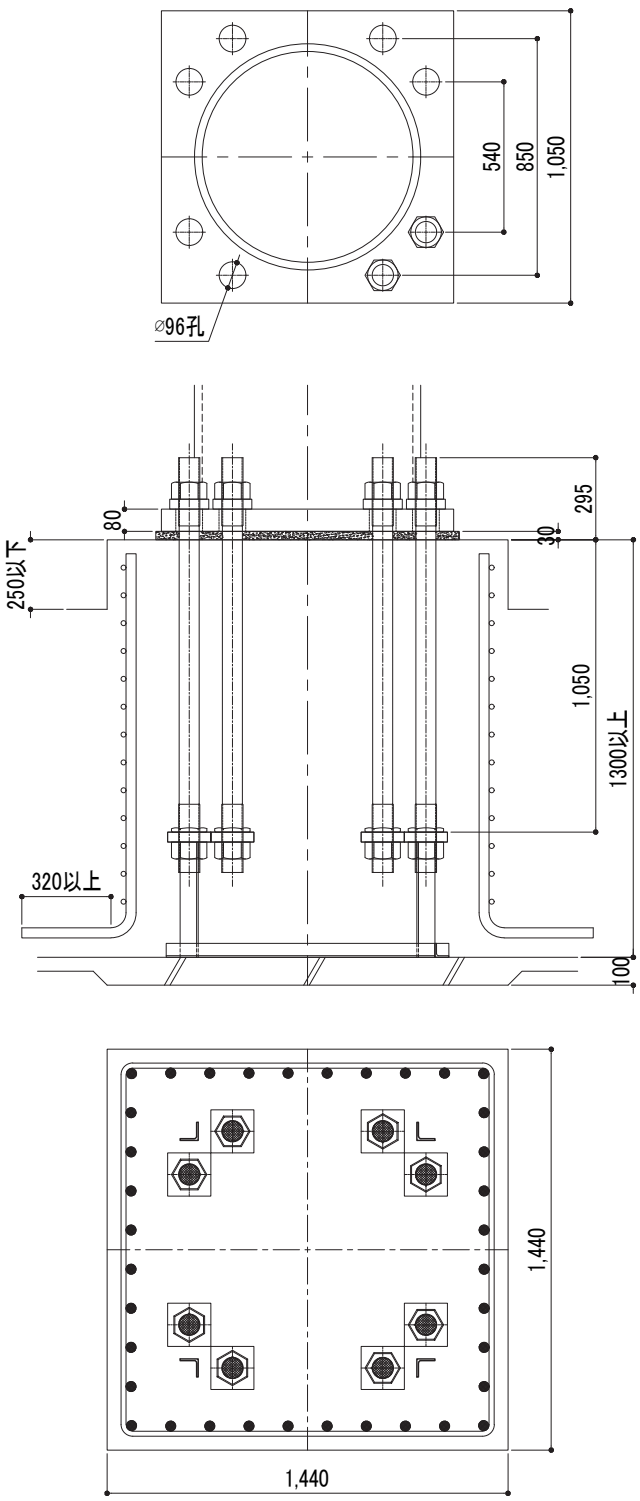

注意事項

- 杭基礎の場合の基礎高さは、最低高さに杭出寸法を加算して下さい。
- 下限軸力、BOPせん断耐力の運用については、設計ハンドブックを参照して下さい。
- 柱脚運用に際して、その他の注意事項については、P2を参照して下さい。

円形鋼管用 保有耐力接合タイプ

CP161～ CP191～ CP211～ CP261～ CP311～ CP361～ CP411～ CP461～ CP511～ CP561～ CP611～ CP661～ CP711～ CP761～ CP811～ CP861 CP911～

鋼管サイズ	φ850		φ863.6	
適用鋼管	F値=235	t≦9	F値=235	t≦9.5
	F値=325	*	F値=325	t≦8
アンカーボルト	8-M48			
ベースプレート	930×930×55			
柱形断面	1180×1180 (1380×1380)※1			
主　筋	24-D29			
帯　筋	D16@100			
最小コンクリート強度	★24N/mm²			
回転剛性	531,000kN·m/rad			

※1：柱形断面の(　)内寸法は、最大寸法を示します。

曲げ耐力図

短期許容耐力時

(単位:kN)

下限軸力	−1,314	BOPせん断耐力	379

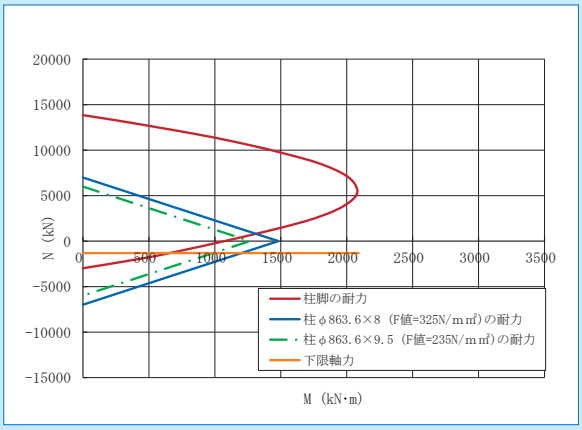

終局耐力時

(単位:kN)

下限軸力	−3,161	BOPせん断耐力	505

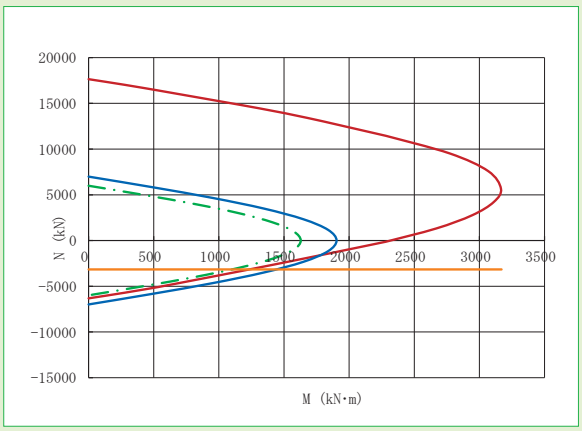

標準形状

(単位:mm)

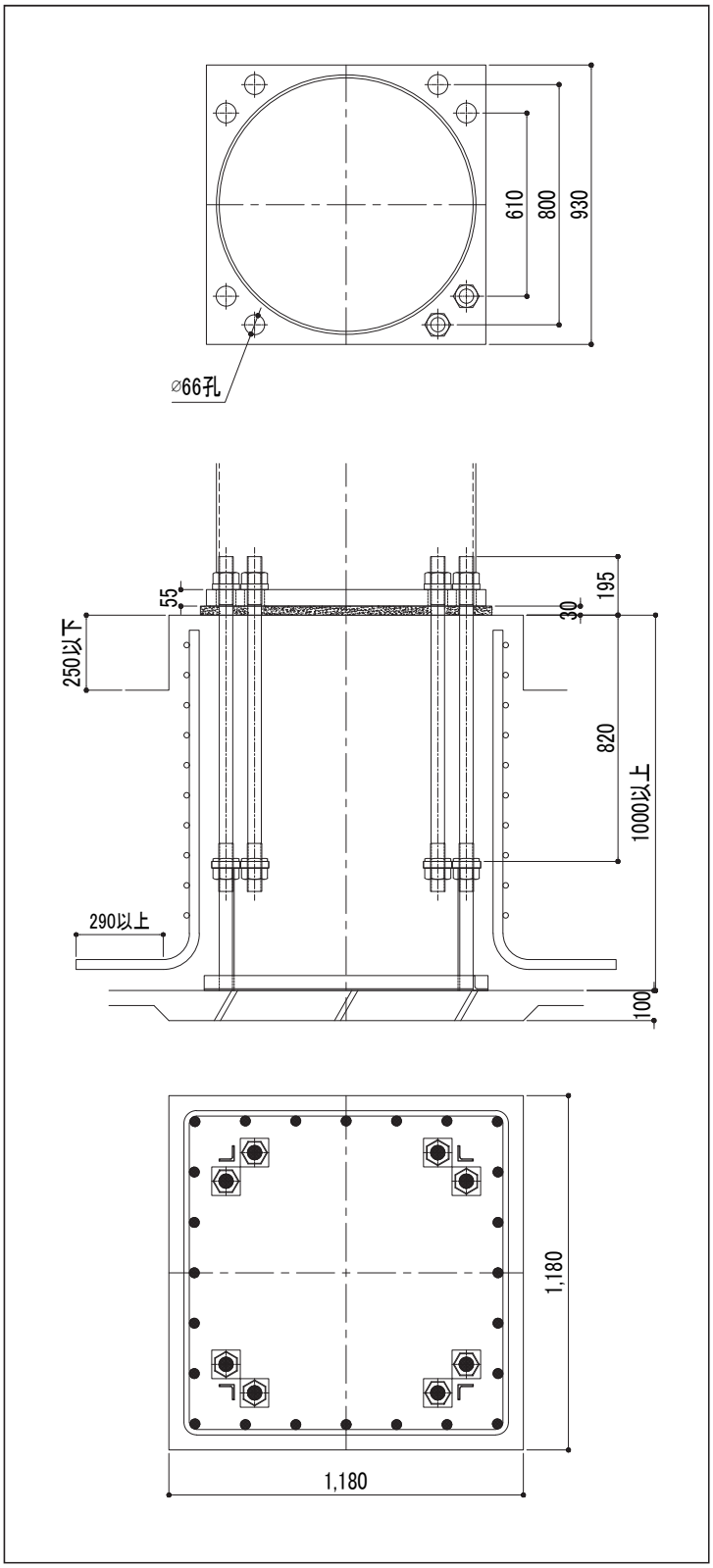

注意事項

- 杭基礎の場合の基礎高さは、最低高さに杭出寸法を加算して下さい。
- 下限軸力、BOPせん断耐力の運用については、設計ハンドブックを参照して下さい。
- 柱脚運用に際して、その他の注意事項については、P2を参照して下さい。

鋼管サイズ	φ850		φ863.6	
適用鋼管	F値=235	t≦12	F値=235	t≦12.7
	F値=325	t≦9	F値=325	t≦9.5
アンカーボルト	8-M52			
ベースプレート	970×970×60			
柱形断面	1220×1220 (1600×1600)※1			
主　筋	32-D29			
帯　筋	D16@100			
最小コンクリート強度	★24N/mm²			
回転剛性	688,000kN·m/rad			

※1：柱形断面の(　)内寸法は、最大寸法を示します。

曲げ耐力図

短期許容耐力時

(単位:kN)

下限軸力	−1,573	BOPせん断耐力	467

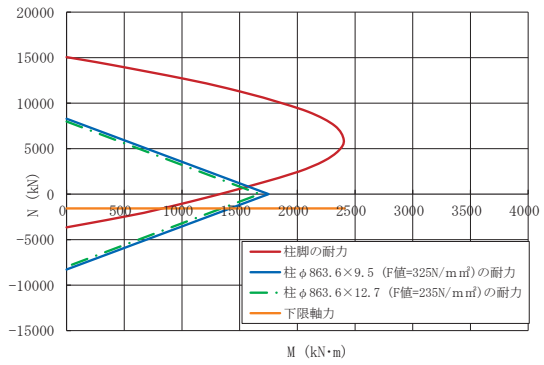

終局耐力時

(単位:kN)

下限軸力	−3,856	BOPせん断耐力	622

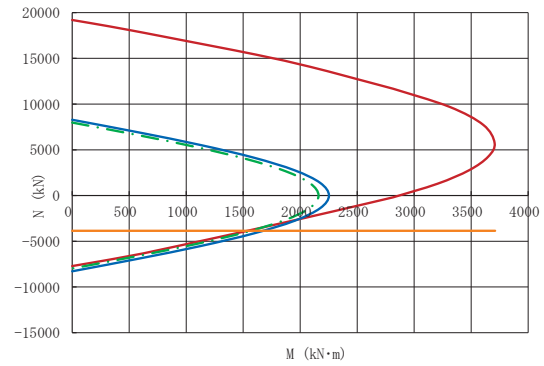

標準形状

(単位:mm)

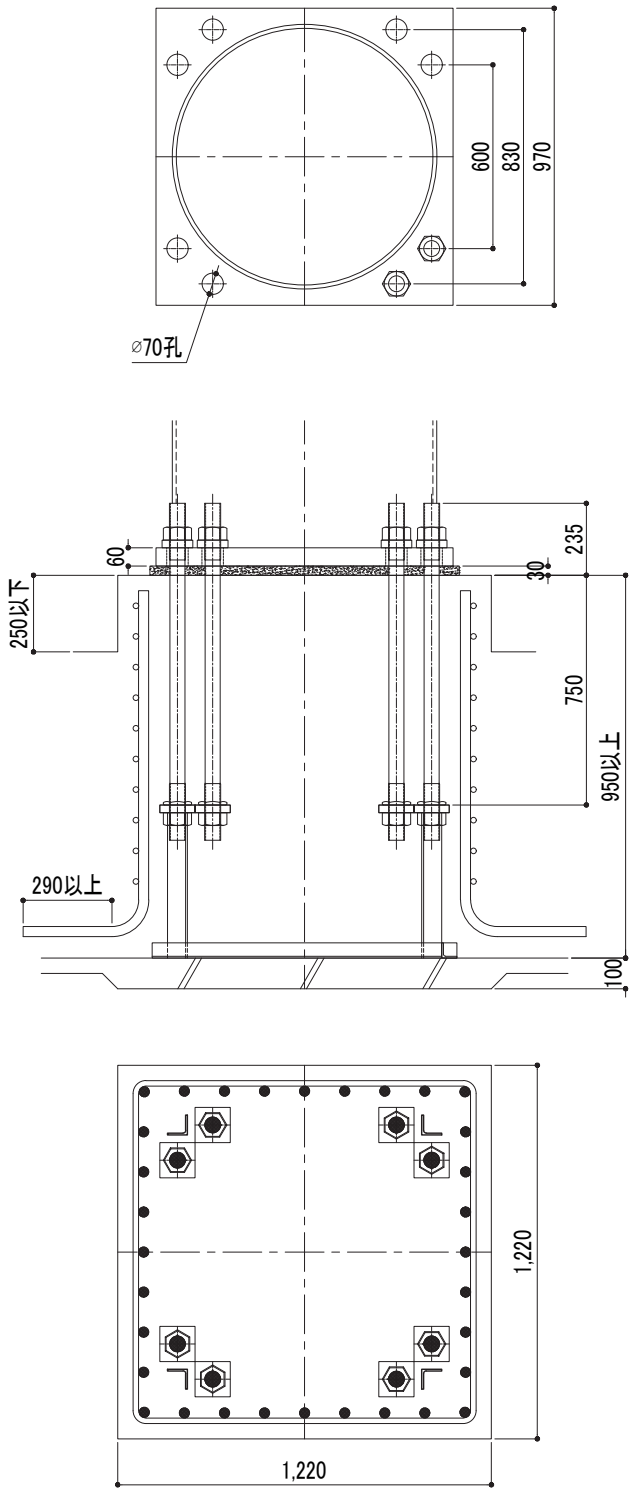

注意事項

- 杭基礎の場合の基礎高さは、最低高さに杭出寸法を加算して下さい。
- 下限軸力、BOPせん断耐力の運用については、設計ハンドブックを参照して下さい。
- 柱脚運用に際して、その他の注意事項については、P2を参照して下さい。

円形鋼管用 保有耐力接合タイプ

CP161～ CP191～ CP211～ CP261～ CP311～ CP361～ CP411～ CP461～ CP511～ CP561～ CP611～ CP661～ CP711～ CP761～ CP811～ CP863 CP911～

鋼管サイズ	φ850		φ863.6	
適用鋼管	F値=235	t≦16	F値=235	t≦16
	F値=325	t≦12	F値=325	t≦12.7
アンカーボルト	8-M60			
ベースプレート	1010×1010×65			
柱形断面	1290×1290　(1600×1600)※1			
主　筋	32-D29			
帯　筋	D16@100			
最小コンクリート強度	★24N/mm²			
回転剛性	836,000kN·m/rad			

※1：柱形断面の(　)内寸法は、最大寸法を示します。

曲げ耐力図

短期許容耐力時

(単位:kN)

下限軸力	−2,039	BOPせん断耐力	501

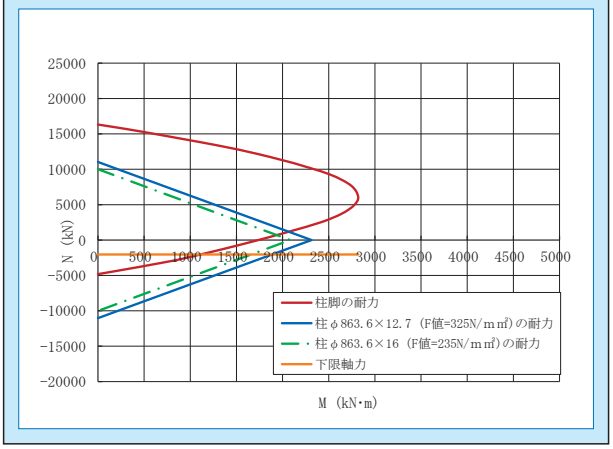

終局耐力時

(単位:kN)

下限軸力	−5,018	BOPせん断耐力	667

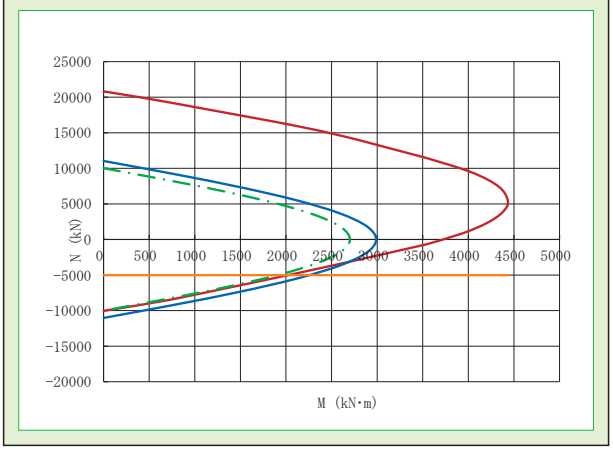

標準形状

(単位:mm)

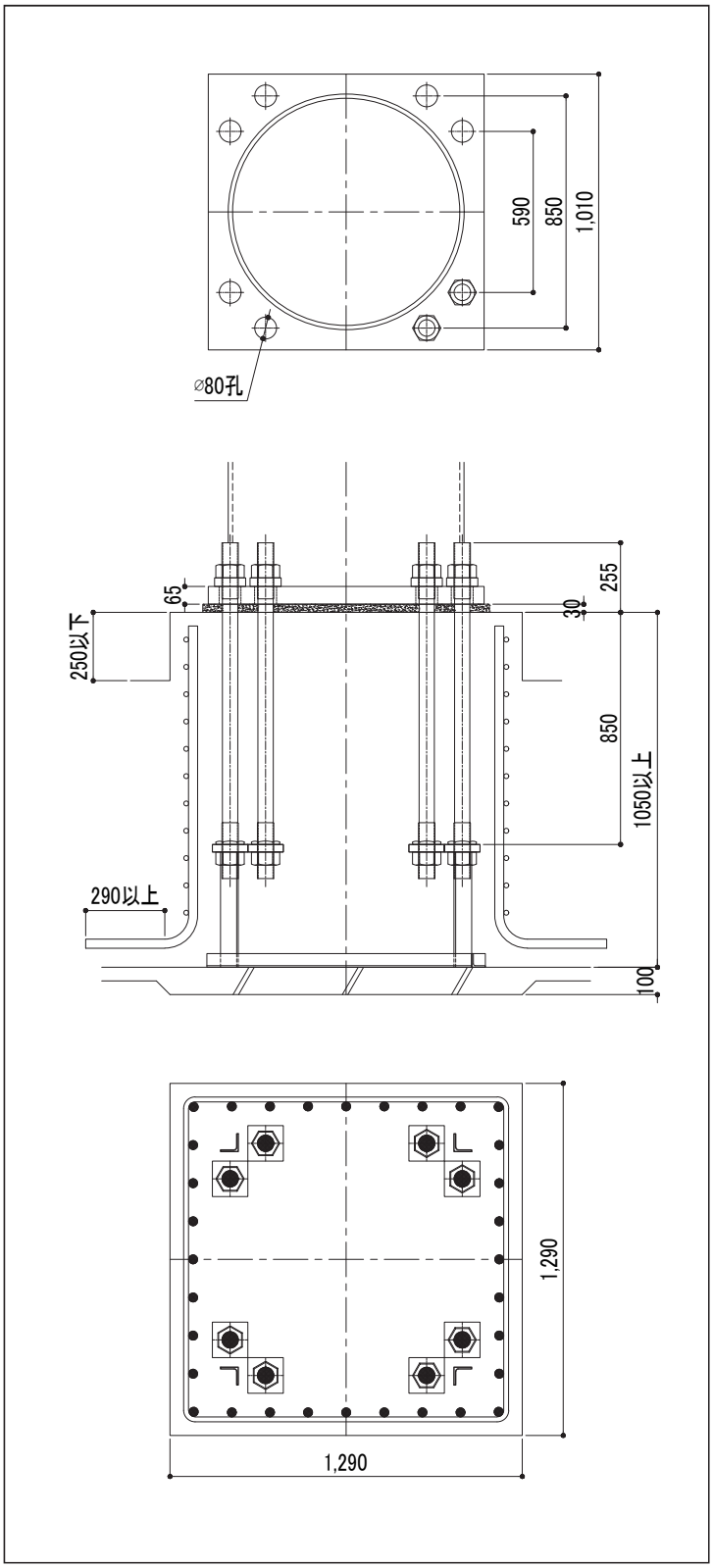

注意事項

- 杭基礎の場合の基礎高さは、最低高さに杭出寸法を加算して下さい。
- 下限軸力、BOPせん断耐力の運用については、設計ハンドブックを参照して下さい。
- 柱脚運用に際して、その他の注意事項については、P2を参照して下さい。

鋼管サイズ	φ850		φ863.6	
適用鋼管	F値=235	t≦22	F値=235	t≦22
	F値=325	t≦16	F値=325	t≦16
アンカーボルト	8-M68			
ベースプレート	1040×1040×75			
柱形断面	1340×1340 (1880×1880)※1			
主　筋	36-D32			
帯　筋	D16@100			
最小コンクリート強度	★24N/mm²			
回転剛性	1,135,000kN·m/rad			

※1：柱形断面の(　)内寸法は、最大寸法を示します。

曲げ耐力図

短期許容耐力時

(単位:kN)

下限軸力	−2,613	BOPせん断耐力	619

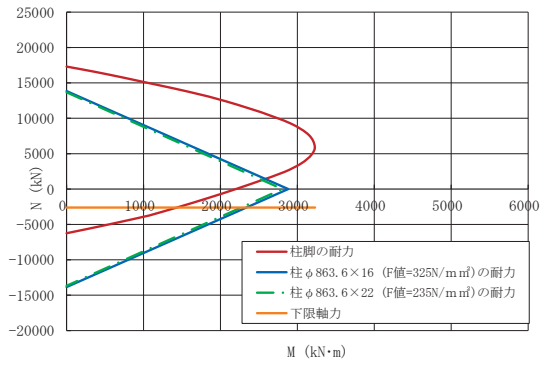

終局耐力時

(単位:kN)

下限軸力	−6,569	BOPせん断耐力	825

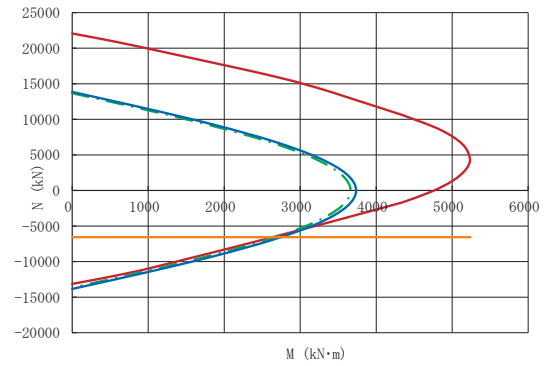

標準形状

(単位:mm)

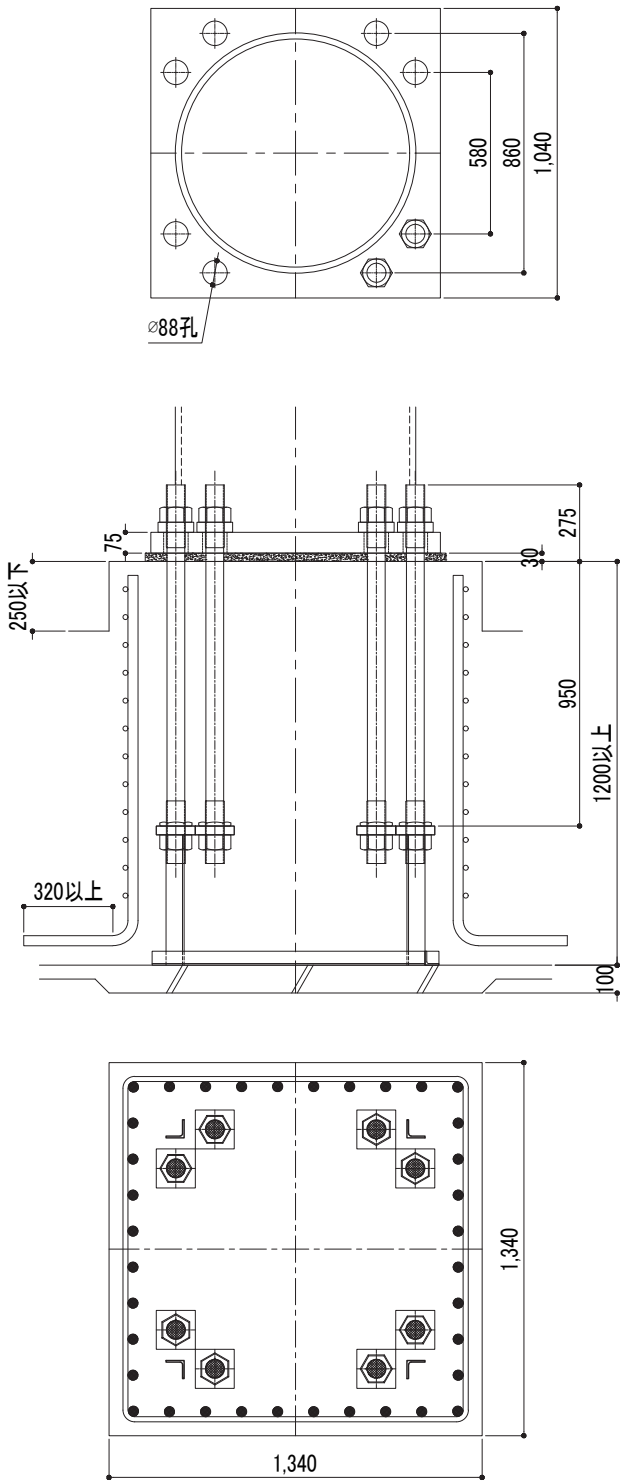

注意事項

- 杭基礎の場合の基礎高さは、最低高さに杭出寸法を加算して下さい。
- 下限軸力、BOPせん断耐力の運用については、設計ハンドブックを参照して下さい。
- 柱脚運用に際して、その他の注意事項については、P2を参照して下さい。

円形鋼管用 保有耐力接合タイプ

CP161～ CP191～ CP211～ CP261～ CP311～ CP361～ CP411～ CP461～ CP511～ CP561～ CP611～ CP661～ CP711～ CP761～ CP811～ CP865 CP911～

鋼管サイズ	φ850		φ863.6	
適用鋼管	F値=235	t≦28	F値=235	t≦28
	F値=325	t≦22	F値=325	t≦19
アンカーボルト	8-M76			
ベースプレート	1090×1090×80			
柱形断面	1500×1500　(1980×1980)※1			
主　筋	40-D32			
帯　筋	D16@100			
最小コンクリート強度	★24N/mm²			
回転剛性	1,206,000kN·m/rad			

※1：柱形断面の(　)内寸法は、最大寸法を示します。

曲げ耐力図

短期許容耐力時

(単位:kN)

下限軸力	−3,277	BOPせん断耐力	619

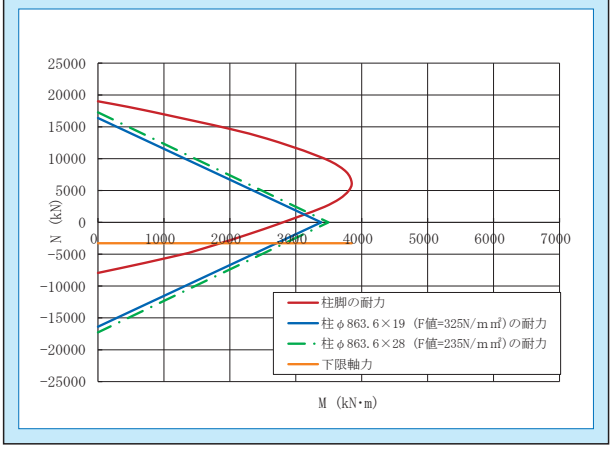

終局耐力時

(単位:kN)

下限軸力	−8,262	BOPせん断耐力	825

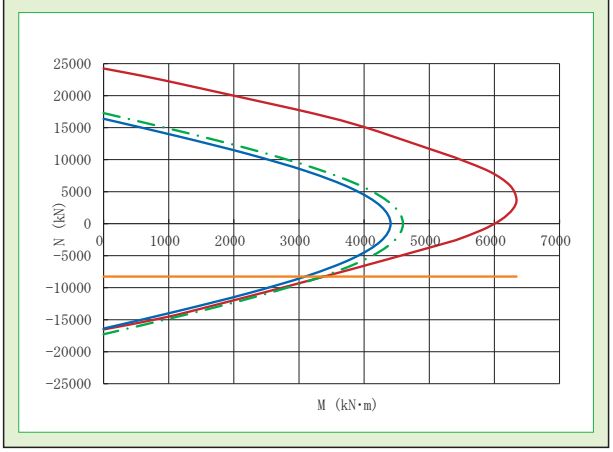

標準形状

(単位:mm)

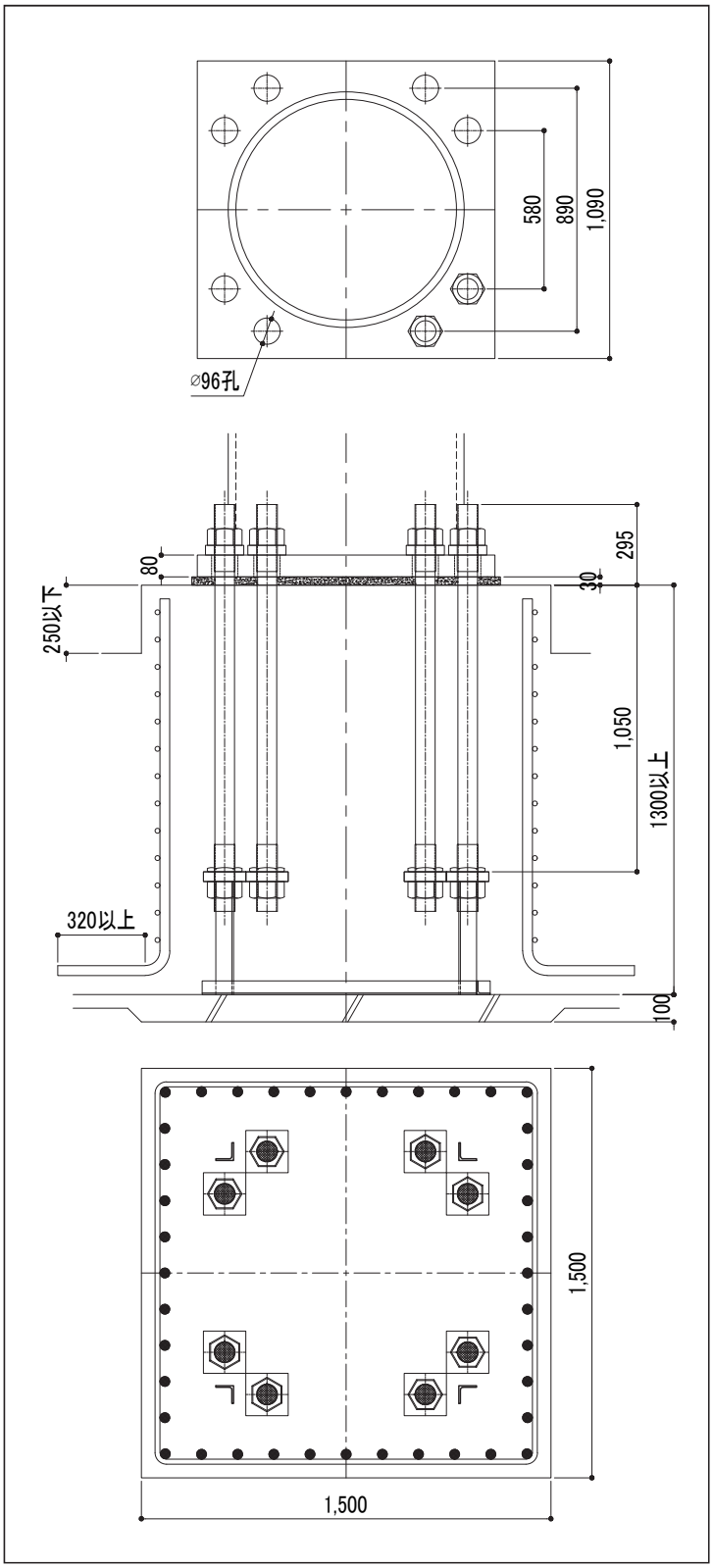

注意事項

- 杭基礎の場合の基礎高さは、最低高さに杭出寸法を加算して下さい。
- 下限軸力、BOPせん断耐力の運用については、設計ハンドブックを参照して下さい。
- 柱脚運用に際して、その他の注意事項については、P2を参照して下さい。

鋼管サイズ	φ900		φ914.4	
適用鋼管	F値=235	t≦12	F値=235	t≦12
	F値=325	t≦9	F値=325	t≦9
アンカーボルト	8-M52			
ベースプレート	1000×1000×60			
柱形断面	1300×1300 (1600×1600)※1			
主　筋	32-D29			
帯　筋	D16@100			
最小コンクリート強度	★24N/mm²			
回転剛性	783,000kN·m/rad			

※1：柱形断面の(　)内寸法は、最大寸法を示します。

曲げ耐力図

短期許容耐力時

(単位:kN)

下限軸力	−1,582	BOPせん断耐力	458

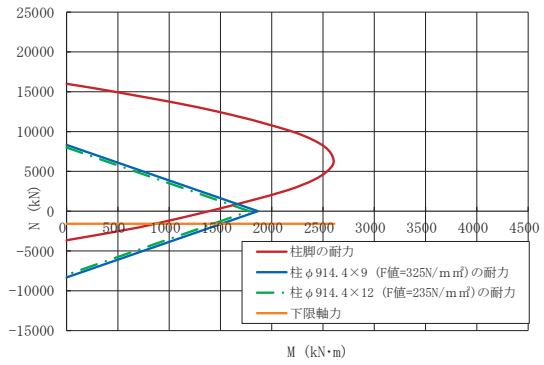

終局耐力時

(単位:kN)

下限軸力	−3,856	BOPせん断耐力	611

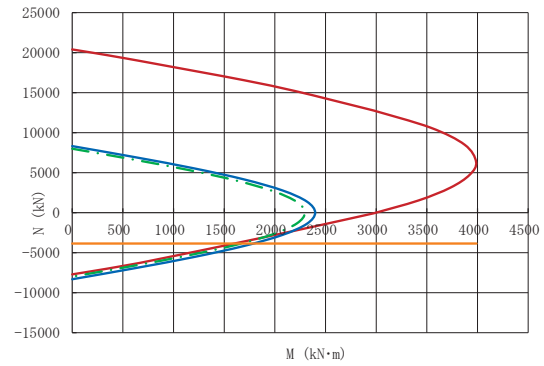

標準形状

(単位:mm)

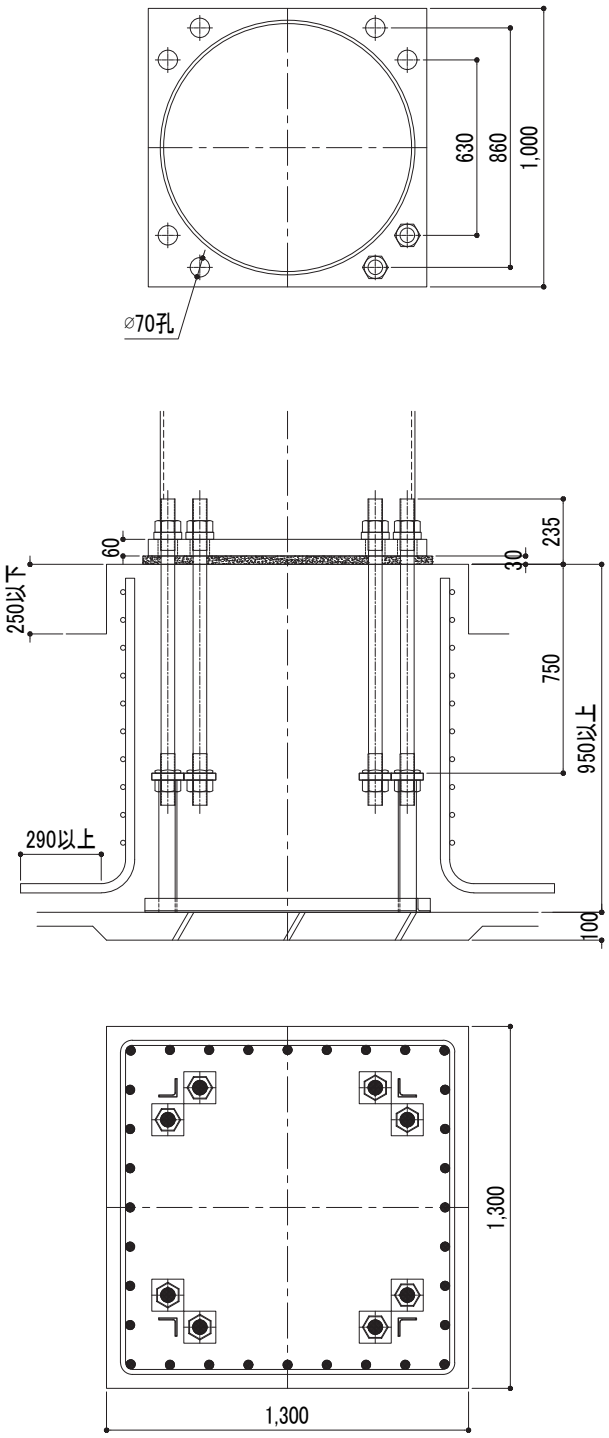

注意事項

- 杭基礎の場合の基礎高さは、最低高さに杭出寸法を加算して下さい。
- 下限軸力、BOPせん断耐力の運用については、設計ハンドブックを参照して下さい。
- 柱脚運用に際して、その他の注意事項については、P2を参照して下さい。

円形鋼管用 保有耐力接合タイプ

CP16l～ CP19l～ CP21l～ CP26l～ CP31l～ CP36l～ CP41l～ CP46l～ CP51l～ CP56l～ CP61l～ CP66l～ CP71l～ CP76l～ CP81l～ CP86l～ CP912

鋼管サイズ	φ900		φ914.4	
適用鋼管	F値=235	t≦16	F値=235	t≦16
	F値=325	t≦12	F値=325	t≦12
アンカーボルト	8-M60			
ベースプレート	1050×1050×65			
柱形断面	1380×1380　(1690×1690)※1			
主　筋	36-D29			
帯　筋	D16@100			
最小コンクリート強度	★24N/mm²			
回転剛性	877,000kN·m/rad			

※1：柱形断面の(　)内寸法は、最大寸法を示します。

曲げ耐力図

短期許容耐力時

(単位:kN)

下限軸力	−2,056	BOPせん断耐力	619

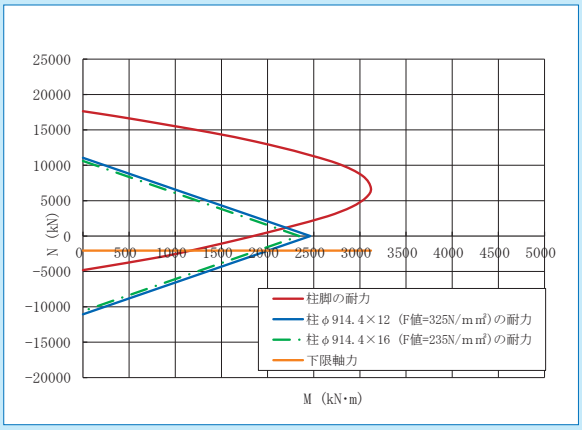

終局耐力時

(単位:kN)

下限軸力	−5,018	BOPせん断耐力	825

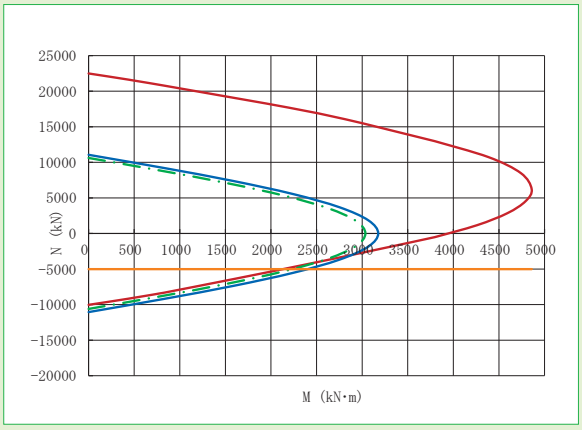

標準形状

(単位:mm)

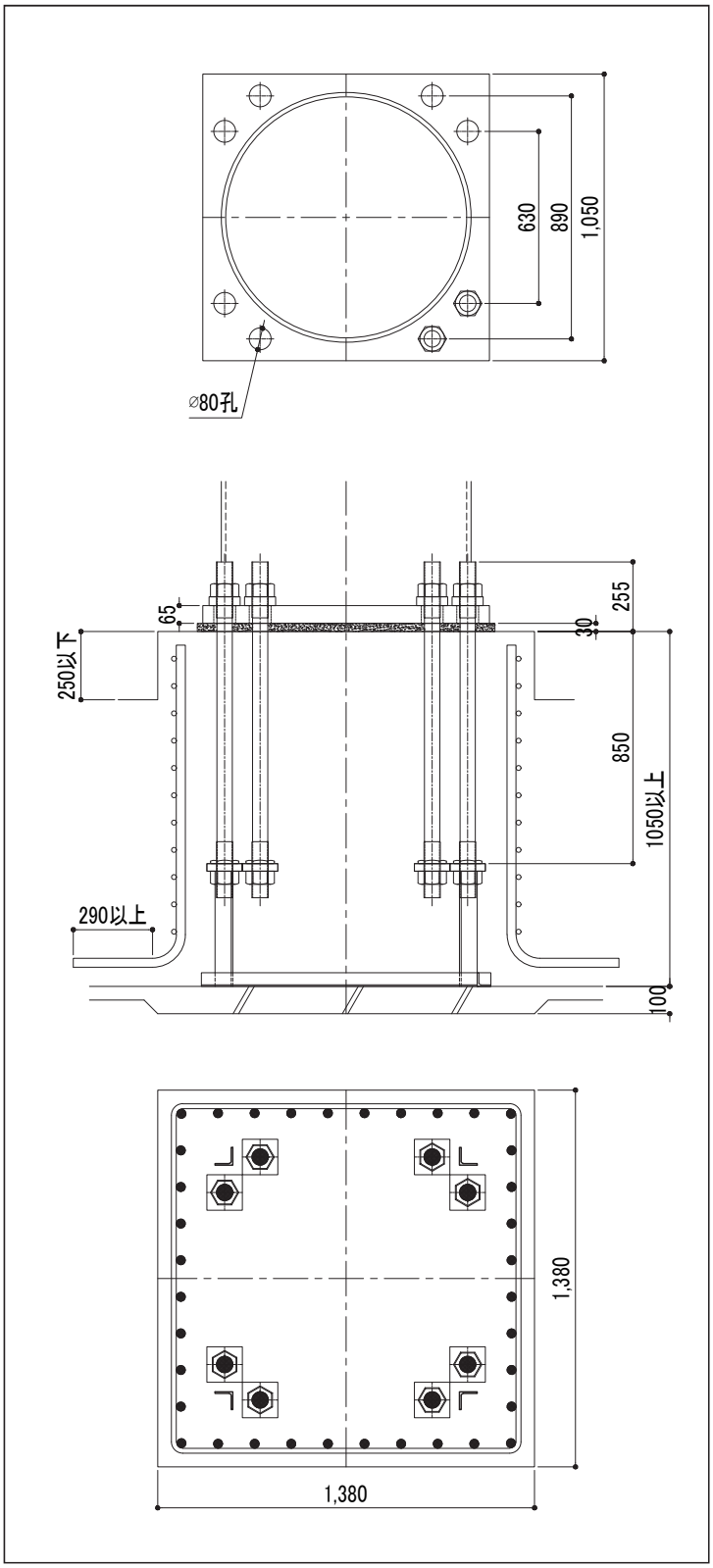

注意事項

- 杭基礎の場合の基礎高さは、最低高さに杭出寸法を加算して下さい。
- 下限軸力、BOPせん断耐力の運用については、設計ハンドブックを参照して下さい。
- 柱脚運用に際して、その他の注意事項については、P2を参照して下さい。

CP913

鋼管サイズ	φ900		φ914.4	
適用鋼管	F値=235	t≦19	F値=235	t≦19
	F値=325	t≦16	F値=325	t≦16
アンカーボルト	8-M68			
ベースプレート	1080×1080×75			
柱形断面	1470×1470　(1880×1880)※1			
主　筋	36-D32			
帯　筋	D16@100			
最小コンクリート強度	★24N/mm²			
回転剛性	1,186,000kN·m/rad			

※1：柱形断面の(　)内寸法は、最大寸法を示します。

曲げ耐力図

短期許容耐力時

(単位:kN)

下限軸力	−2,636	BOPせん断耐力	619

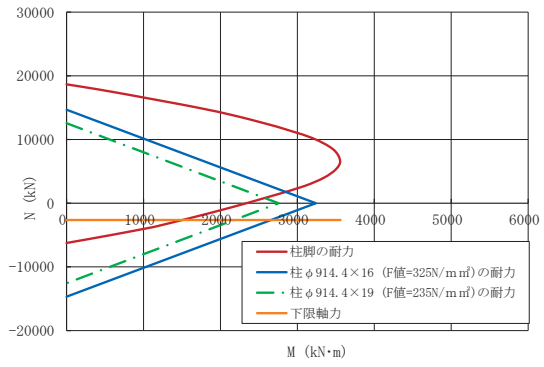

終局耐力時

(単位:kN)

下限軸力	−6,569	BOPせん断耐力	825

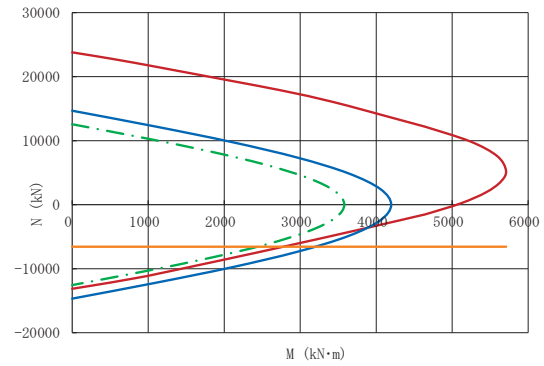

標準形状

(単位:mm)

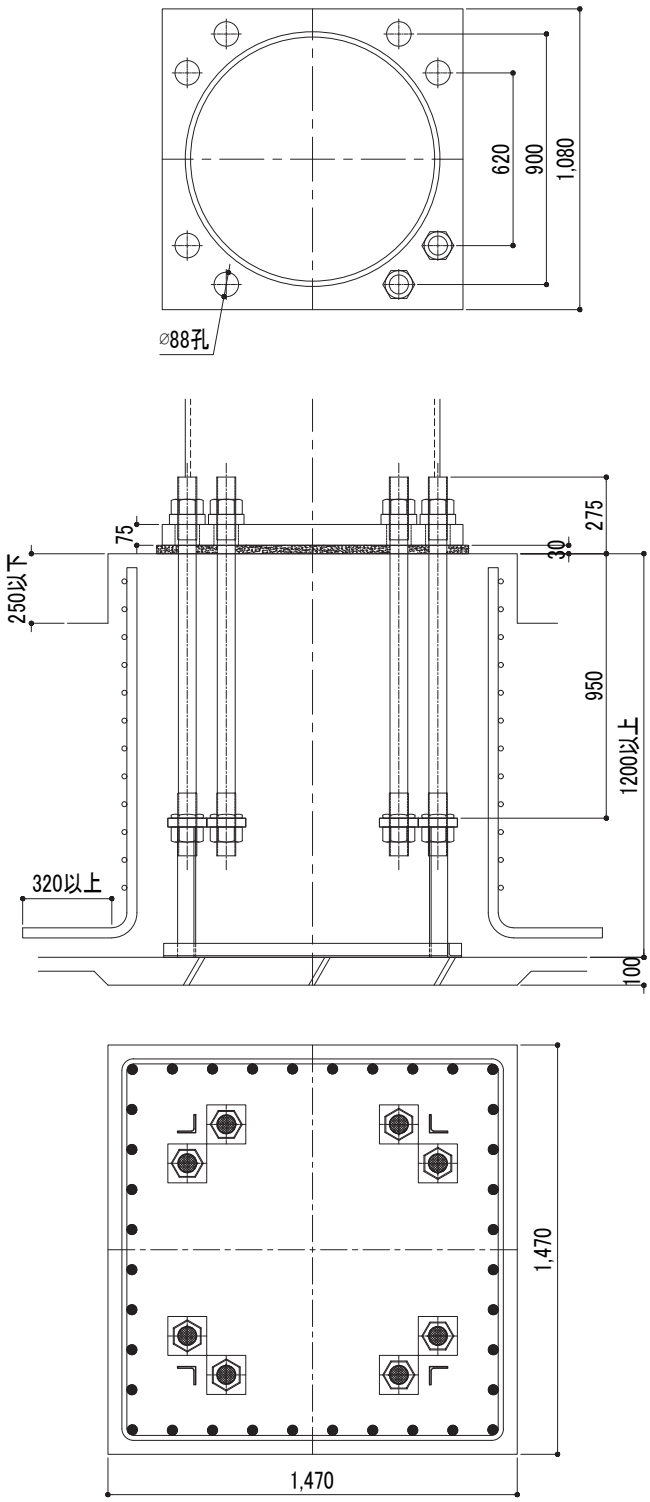

注意事項

- 杭基礎の場合の基礎高さは、最低高さに杭出寸法を加算して下さい。
- 下限軸力、BOPせん断耐力の運用については、設計ハンドブックを参照して下さい。
- 柱脚運用に際して、その他の注意事項については、P2を参照して下さい。

円形鋼管用 保有耐力接合タイプ

鋼管サイズ	φ900		φ914.4	
適用鋼管	F値=235	t≦25	F値=235	t≦25
	F値=325	t≦19	F値=325	t≦19
アンカーボルト	8-M76			
ベースプレート	1120×1120×80			
柱形断面	1540×1540 (1980×1980)※1			
主　筋	40-D32			
帯　筋	D16@100			
最小コンクリート強度	★24N/mm^2			
回転剛性	1,426,000kN·m/rad			

※1：柱形断面の(　)内寸法は、最大寸法を示します。

曲げ耐力図

短期許容耐力時

(単位:kN)

下限軸力	−3,299	BOPせん断耐力	619

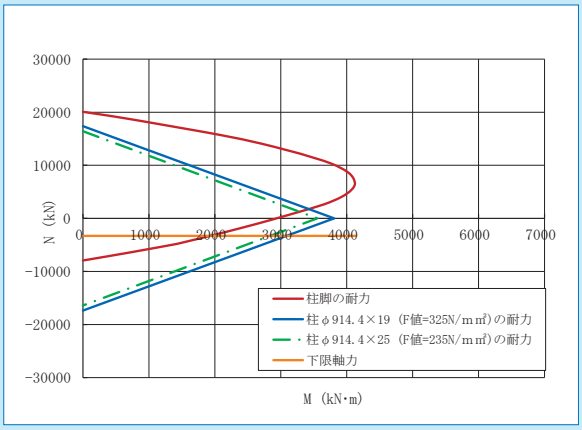

終局耐力時

(単位:kN)

下限軸力	−8,262	BOPせん断耐力	825

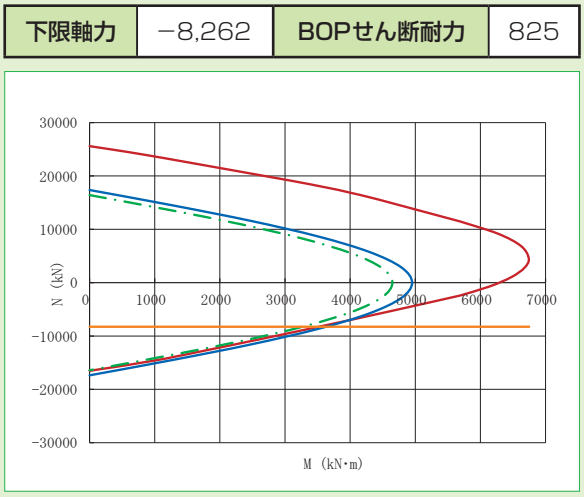

標準形状

(単位:mm)

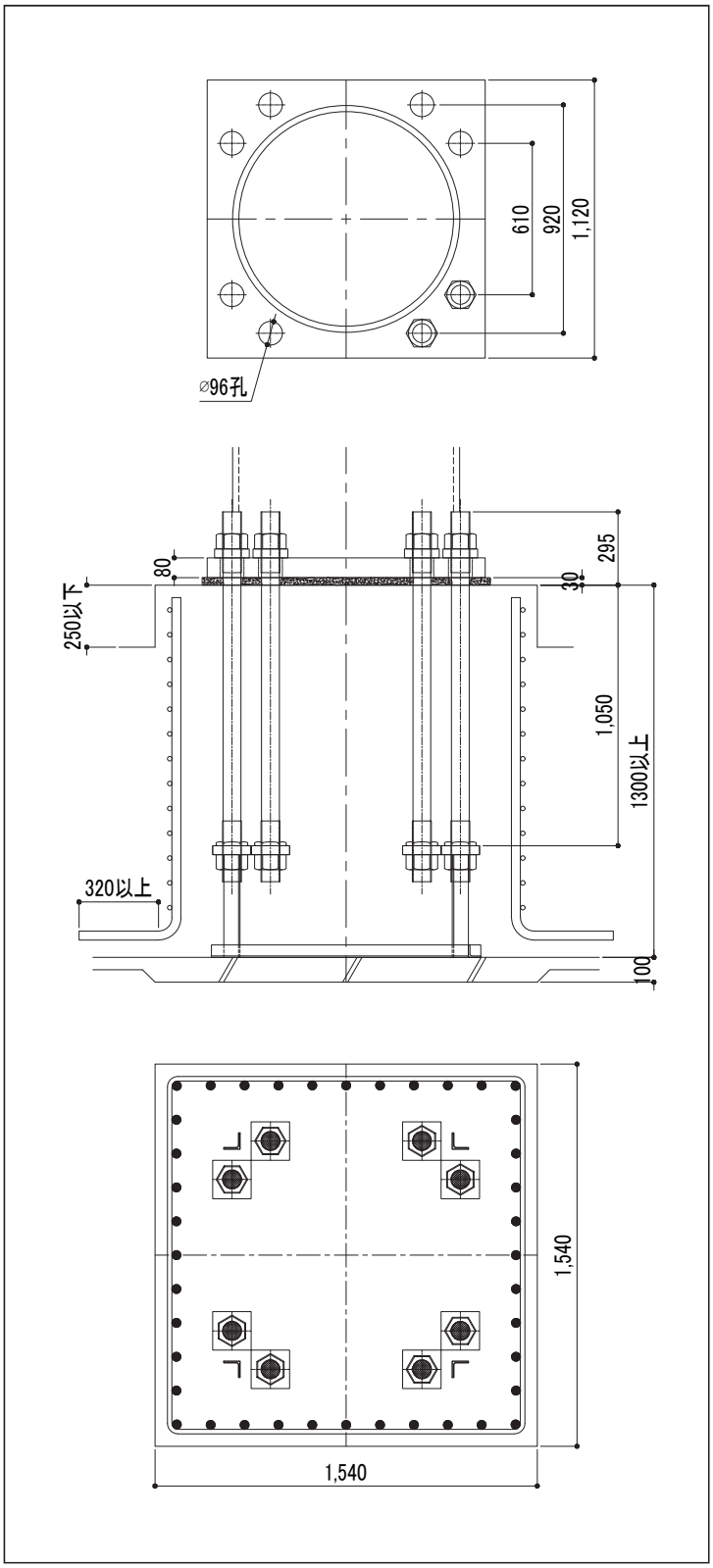

注意事項

- 杭基礎の場合の基礎高さは、最低高さに杭出寸法を加算して下さい。
- 下限軸力、BOPせん断耐力の運用については、設計ハンドブックを参照して下さい。
- 柱脚運用に際して、その他の注意事項については、P2を参照して下さい。

技術で「信頼」を創り出す

ISK

アイエスケー株式会社

本社（ISベース事業部）

〒550-0001　大阪市西区土佐堀1-4-11
金鳥土佐堀ビル2F
TEL.06-6449-0881　FAX.06-6449-0877

東京支店（ISベース事業部）

〒105-0004　東京都港区新橋2-13-6
新橋862ビル3F
TEL.03-3433-0844　FAX.03-3433-0847

URL　https://www.isbase.jp
E-mail　info@isbase.jp

中島工場

〒555-0041　大阪市西淀川区中島2-4-140
TEL.06-6475-0163　FAX.06-6475-0190

泉佐野工場

〒598-0071　泉佐野市鶴原3-12-52
TEL.072-462-6571　FAX.072-462-6572

渋川工場

〒377-0061　群馬県渋川市北橘町下箱田626-18
TEL.027-289-8225　FAX.027-289-8227